Ведомость рабочих чертежей комплекта 429-АС

Лист	Наименование	Примечание
1	Общие данные	
2	Общие указания по производству работ	
3	План первого этажа	
4	План типового этажа	
5	Данные для заказа лифта. Таблица нагрузок на строительную часть от лифтовой установки	
6	План машинного помещения лифта. Деталь увеличения размеров дверного проема в машинном помещении	изм.1
7	План приямка лифта. План шахты лифта	
8	Разрез 1 - 1	
9	Разрез 2 - 2	
10	Развертка стен шахты лифта	
11	Узлы 1...2. Узел устройства бортика вокруг отверстия. Детали крепления накладных изделий МН. Деталь установки швеллеров для крепления дверей шахты	
12	Ведомость отделки машинного помещения. Экспликация полов	
13	Спецификация	изм.1

Ведомость основных комплектов рабочих чертежей

Обозначение	Наименование	Примечание
429-АС	Архитектурно-строительные решения	
429-ЭМ	Электроснабжение лифтов	
429-СС	Системы связи	

Ведомость ссылочных и прилагаемых документов

Обозначение	Наименование	Примечание
	Ссылочные документы	
АС-0.0-ДШ-01	Исходные данные для проектирования строительной части дверей шахты	
	Прилагаемые документы	
АТ-7.03-001БД 1650х1400	Альбом на проектирование строительной части лифтовых установок	
429-АС.И-МН1...МН8	Изделия накладные МН1 ... МН8	
429-АС.И-БМ1,БМ2	Бортики металлические БМ1, БМ2	

1. Проектная документация разработана в соответствии с разрешительной документацией на строительство, заданием на проектирование, включая исходные данные, требованиями НПА, в том числе требованиями обязательных для соблюдения ТНПА, а также требованиями ТНПА, указанных в проектной документации.
2. Технические решения, принятые в чертежах, соответствуют требованиям экологических, санитарно-гигиенических, противопожарных и других действующих норм и правил, и обеспечивают безопасную для жизни и здоровья людей эксплуатацию объекта, при соблюдении предусмотренных чертежами мероприятий.
3. Данные чертежи на замену существующего и установку нового лифтового оборудования разработаны на основании задания на проектирование, "Альбома заданий на проектирование строительной части лифтовых установок" АТ-7.03-001БД 1650х1400.
4. Количество этажей в здании: 9.
5. Количество остановок лифтов: 9.
6. Количество заменяемых лифтов: 1.
7. Класс здания по функциональной пожарной опасности - Ф1.3 (СН 2.02.05-2020).
8. Класс сложности здания - К3 (СН 3.02.07-2020)
9. Уровень ответственности здания - II (Изм. 1 ГОСТ 27751-88)
10. Степень огнестойкости здания - II (СН 2.02.05-2020).
11. Проект предусматривает замену существующего лифта грузоподъемностью 400 кг, V=0,71 м/с на лифт грузоподъемностью 400 кг, V=1,0 м/с производства ОАО "Могилевлифтмаш" (принят за аналог).
12. Лифтовое оборудование расположено в существующем здании.
13. Демонтажные работы должны выполняться специализированной организацией согласно проекта производства работ.
14. Демонтируемое оборудование подлежит утилизации и сдаче по акту заказчику.
15. При производстве ремонтно-строительных работ руководствоваться техническими указаниями на производство и приемку строительных работ в соответствие с правилами по охране труда при производстве строительных работ.
16. Работы по монтажу лифтового оборудования, не указанные в проектной документации, выполнять в соответствии с документацией завода-изготовителя.
17. Здание оснащено всеми видами инженерного оборудования.
18. Принятые проектные решения не затрагивают несущей способности конструкций.

19. Изменение 1 внесено на основании замечаний ДРУП "Госстройэкспертиза по г. Минску" объект рег.№694-60/25

Взам. инв. N | Подпись и дата | Инв. N подл.

Изм.	Кол.уч	Лист	№ док.	Подпись	Дата	429-АС		
						«Замена 1 пассажирского лифта в жилом доме №43 корп. 1 по ул. Я.Коласа в г. Минске»		
ГИП		Феклистова			07.25		Стадия	Лист	Листов
Разраб.		Шишкин			07.25		С	1	13
Проверил		Ермаков			07.25	Общие данные	ЗАО "Гомельлифт"	
Утвердил		Феклистова			07.25			
Н. контр.		Семеха			07.25			

Копировал Формат А3

1. Общие данные см. л. 1.
2. Размеры накладных деталей и их привязка в горизонтальном и вертикальном направлениях запроектированы по требованиям альбома АТ-7.03-001БД 1650х1400.
3. Стены шахты лифта выполнены из кирпича, толщина передней стенки с учётом отделочного слоя - 150 мм. Стены машинного помещения выполнены из кирпича толщиной 120...380 мм.
4. Основной посадочный этаж находится в уровне первого этажа.
5. Существующую лестницу для спуска в приямке демонтировать.
6. Существующую стяжку (толщина 50мм) в приямке демонтировать.
7. В приямке установить ходовые скобы поз. 1.
8. В машинном помещении выполнить демонтаж 25% стяжки, после монтажа лифтового оборудования выполнить восстановление стяжки (толщина 50 мм). Материал и объем работ см. спецификацию.
9. В плите перекрытия шахты по периметру отверстий установить металлические бортики. Бортики крепятся к перекрытию при помощи анкерных болтов (узел см. на л. 11). Расход на один бортик - 2 шт. Количество бортиков и анкеров см. спецификацию.
10. В машинном помещении выполнить два отверстия 200х200 мм для вентиляции. Отверстия закрываются вентиляционными решетками (изнутри помещения). Материал и объем работ см. спецификацию.
11. Стены и потолок машинного помещения окрасить. На полу машинного помещения выполнить устройство антискользящего покрытия. Работы выполнять после монтажа лифтового оборудования. Объемы и материал окраски см л. 12.
12. В полу машинного помещения выполнить устройство отверстий 120х60 мм и 80х100 мм под электропроводку. Расположение отверстий см. план машинного помещения.
13. Дверь в машинном помещении заменяется. Предварительно выполнить увеличение размеров дверного проема для соблюдения требований СН 2.02.05-2020 к размеру эвакуационных выходов на лестничную клетку. Деталь увеличения размеров проема см. на л. 6.
14. В машинном помещении предусмотрено устройство новых подлебедочных балок из двутавра №10 ГОСТ 8239-89. Материал и объем работ см. в спецификации. Расположение балок см. л. 6.
15. Так как в качестве передней стены шахты выполнена кирпичная перегородка толщиной 120 мм, для крепления дверей шахты проектом предусмотрено устройство балок из швеллера 12П. Деталь крепления швеллеров см. л. 11.
16. В порогах дверных проемов шахты выполнить штрабы для монтажа лифтового оборудования. Объем работ см. спецификацию.
17. По окончании монтажа лифтового оборудования и дверей шахт зазоры между передней стенкой лифтовой шахты и дверными порталами заделать утеплителем и оштукатурить со стороны шахты (материал и объем см. спецификацию). Зазоры между порталом и проемом не допускаются.
18. По окончании монтажа дверей шахты восстановить отделку передних стенок шахты со стороны посадочных площадок. Материал и объем работ см. спецификацию.
19. После окончания работ по монтажу лифтового оборудования в шахте произвести ремонт порогов цементно-песчаным раствором М100. Объём см. спецификацию.
20. На середине высоты подъема установить накладную деталь МН7 для крепления подвесного кабеля (на левой стенке шахты - вид Б на развертке).
21. Обрамление должно заказываться с учетом возможного отклонения передней стенки лифта от вертикали.
22. Монтаж лифтового оборудования производить с кабины заменяемого лифта согласно ТКП 577-2015 (33040) п 7.4.
23. Металлические элементы (скобы, накладные детали, бортики БМ1 и БМ2) должны быть окрашены эмалью ПФ-115 (ГОСТ 6465-76) по грунтовке ГФ-021 (ГОСТ 25129-2020). Цвет черный. Общая толщина покрытия - не менее 80 мкм.
24. Устройство стяжки пола в приямке и машинном помещении производить после установки оборудования и прокладки труб электропроводки.
25. Все работы по устройству отверстий в плитах, а так же устройству штраб, должны выполняться безударным способом (сверлением, пилением и т.д.) и без нарушения целостности рабочей арматуры плит.
26. В качестве цементно-песчаных растворов применять сухие готовые смеси с маркой прочности в соответствии со спецификацией.
27. Дверь в машинном помещении должна соответствовать техническим требованиям СТБ 2433-2015. Перед заказом двери уточнить по месту размеры проема.
    Дверь должна быть оборудована запорным устройством, отпираемым снаружи ключом, а изнутри помещения без ключа.
    Дверь машинного помещения должна иметь уплотнительные прокладки по ГОСТ 10174-90 и быть оборудована приспособлениями для самозакрывания.
28. Накладные детали к стенам шахты крепятся через химические анкера (поз. 3 в спецификации).
    Накладные детали к полу приямка и машинного помещения крепятся через клиновые анкера (поз. 2 в спецификации). Общий расход крепежных материалов и изделий приведен в спецификации.
29. При обнаружении невыявленных работ составляется трехсторонний акт с участием представителей заказчика, генподрядчика и проектировщика.
30. Запрещается применение строительных материалов и изделий без сертификатов соответствия, подлежащих обязательной сертификации.
31. Все марки материалов, указанные в проекте, приняты за аналог. Допускается закупка аналогичных материалов без ухудшения характеристик и без увеличения сметной стоимости.

Взам. инв. N | Подпись и дата | Инв. N подл.

						429-АС		
Изм.	Кол.уч	Лист	№ док.	Подпись	Дата	«Замена 1 пассажирского лифта в жилом доме №43 корп. 1 по ул. Я.Коласа в г. Минске»		
							Стадия	Лист	Листов
Разраб.		Шишкин			07.25		С	2	
Проверил		Ермаков			07.25	Общие указания по производству работ	ЗАО "Гомельлифт"		
Утвердил		Феклистова			07.25				
Н. контр.		Семеха			07.25				

Копировал Формат А3

План первого этажа

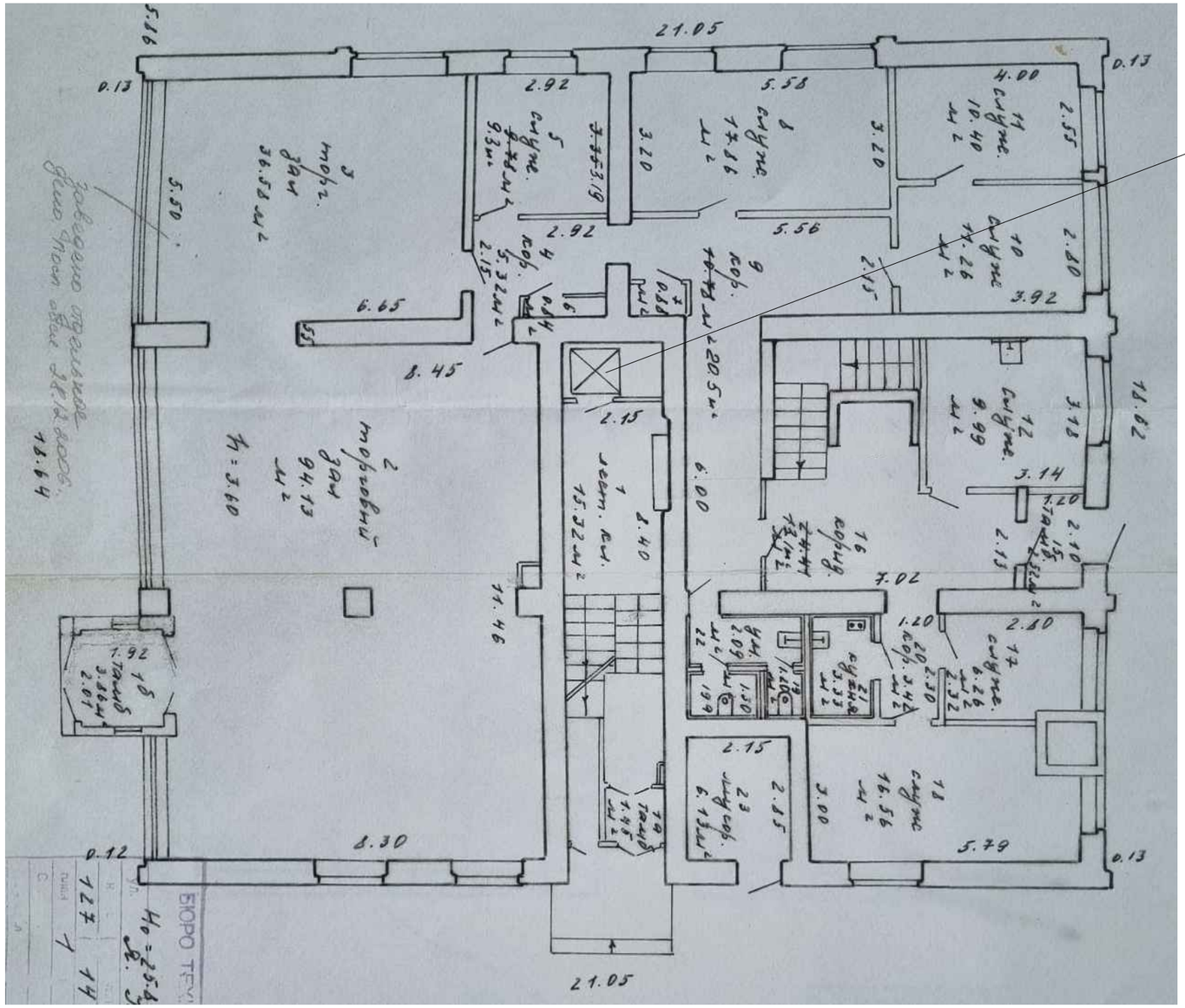

Изм.	Кол.уч	Лист	№ док.	Подпись	Дата	429-АС		
						«Замена 1 пассажирского лифта в жилом доме №43 корп. 1 по ул. Я.Коласа в г. Минске»		
							Стадия	Лист	Листов
							С	3	
Разраб.		Шишкин			07.25				
Проверил		Ермаков			07.25	План первого этажа	ЗАО "Гомельлифт"		
Утвердил		Феклистова			07.25				
Н. контр.		Семеха			07.25				

Инв. N подл. | Подпись и дата | Взам. инв. N

Копировал

Формат А3

План типового этажа

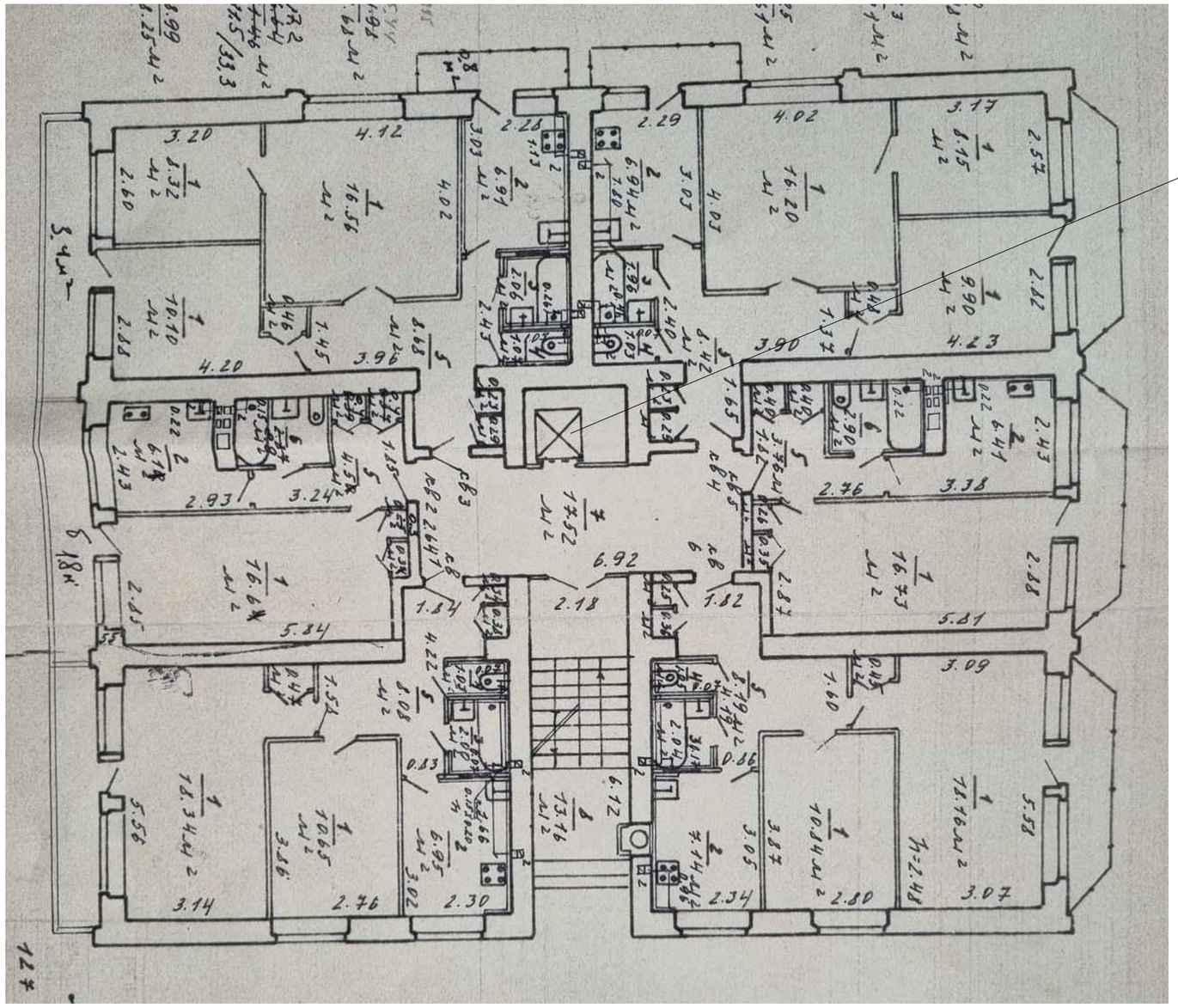

Изм.	Кол.уч	Лист	№ док.	Подпись	Дата	429-АС		
						«Замена 1 пассажирского лифта в жилом доме №43 корп. 1 по ул. Я.Коласа в г. Минске»		
							Стадия	Лист	Листов
							С	4	
Разраб.		Шишкин			07.25	План типового этажа	ЗАО "Гомельлифт"		
Проверил		Ермаков			07.25				
Утвердил		Феклистова			07.25				
Н. контр.		Семеха			07.25				

Инв. N подл. | Подпись и дата | Взам. инв. N

Копировал Формат А3

Данные для заказа лифта

1	Наименование, адрес, почтовый индекс заказчика	Коммунальное унитарное предприятие "Жилищное коммунальное хозяйство Советского района г. Минска", г. Минск, ул. Смолячкова, 16, 220005
2	Назначение здания	Жилой дом
3	Назначение лифта	Пассажирский, марка ЛП-0401К, противовес сбоку по альбому АТ-7.03-001БД 1650х1400
4	Грузоподъемность лифта и его скорость	Q = 400 кг, V = 1,0 м/с
5	Высота подъема кабины, мм	22640
6	Высота шахты, мм	27760
7	Высота последней остановки, мм	3740
8	Размеры шахты (ширина х глубина), мм	см. план шахты
9	Внутренние размеры кабины (ширина х глубина х высота), мм	950 х 1100 х 2130
10	Размер дверных проемов, мм	830 х 2090(h)
11	Тип, конструкция дверей	Раздвижные, дверь 700 х 2000
12	Количество дверей/число остановок	9 / 9
13	Требуется ли выход из кабины в две противоположные стороны	Нет
14	Отметки основных посадочных этажей	0.000, +2.830, +5.660, +8.490, +11.320, +14.150, +16.980, +19.810, +22.640
15	Напряжение в сети, питающей лифты	380 В
16	Система управления	Одиночная
17	Число заказываемых лифтов с одинаковыми характеристиками	1
18	Место расположения шахт лифтов (вне здания, внутри здания, в лестн. клетке)	Внутри здания
19	Материал шахты лифта	Кирпич
20	Толщина передней стенки шахты	200 мм (с учётом отделки)
21	Двери шахты лифта	Обычные (не противопожарные)
22	Обрамление	Требуется
23	Блок переключения режимов работы	Не требуется
24	Особые требования	Предусмотреть камеру видеонаблюдения в лифте
		Табло ТИ на 1 этаже вне обрамления
		С регулятором главного привода и регулятором привода дверей
		1)Без замены направляющих кабины, но с заменой крепежа (сущ. направляющие НТ-3) 2)С заменой направляющих противовеса и крепежа. Мах длина направляющих 3,5 м.
25	Режим перевозки пожарных подразделений	Не требуется
26	Помещения под приямками	Нет

Таблица нагрузок на строительную часть от лифтовой установки

Обозн. нагрузки	Величина нагрузки, Н	Схема действия сил	Примечания
P_1^1	3250	На опоры привода	Постоянные нагрузки
P_1^2	7400		
P_1^3	7100		
P_1^4	11050		
P_1^1	10000		Кратковременные нагрузки при посадке кабины на ловители
P_1^2	17050		
P_1^3	14800		
P_1^4	22400		
P_2	1000	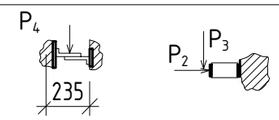 На детали крепления направляющих	
P_3	500		
P_4	2000		
P_5	20000	На пяту направляющих на площадь 100х140	Нагрузки, действующие разновременно и аварийно
P_6	42000	На буфер кабины на площадь 200х200	
P_7	31000	На буфер противовеса на площадь 170х170	
P_8	850	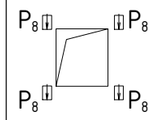 На детали крепления дверей шахты в плоскости стены	Постоянные нагрузки
P_9	ГОСТ 24258-80		
P_{10}	Расчетная временная нагрузка на пол машинного помещения и крышку люка - 500 кг/м^2		

1. После монтажа лифта выполнить пусконаладочные работы.
2. При закупке оборудования с техническими характеристиками и параметрами, отличающимися от приведенных в спецификациях оборудования, в разработанную проектную документацию вносятся изменения по поручению заказчика на договорной основе.
3. При пусконаладочных работах учесть следующие требования (в соответствие с СН 3.02.12-2020):
   - время остановки кабины должно составлять не менее 3 секунд;
   - перепад дверных порогов лифта и пола этажа должен составлять не более 20 мм.

Изм.	Кол.уч	Лист	№ док.	Подпись	Дата	429-АС			
						«Замена 1 пассажирского лифта в жилом доме №43 корп. 1 по ул. Я.Коласа в г. Минске»			
							Стадия	Лист	Листов
Разраб.		Шишкин			07.25		С	5	
Проверил		Ермаков			07.25	Данные для заказа лифта. Таблица нагрузок на строительную часть от лифтовой установки	ЗАО "Гомельлифт"		
Утвердил		Феклистова			07.25				
Н. контр.		Семеха			07.25				

Взам. инв. N | Подпись и дата | Инв. N подл.

Копировал Формат А3

План машинного помещения лифта

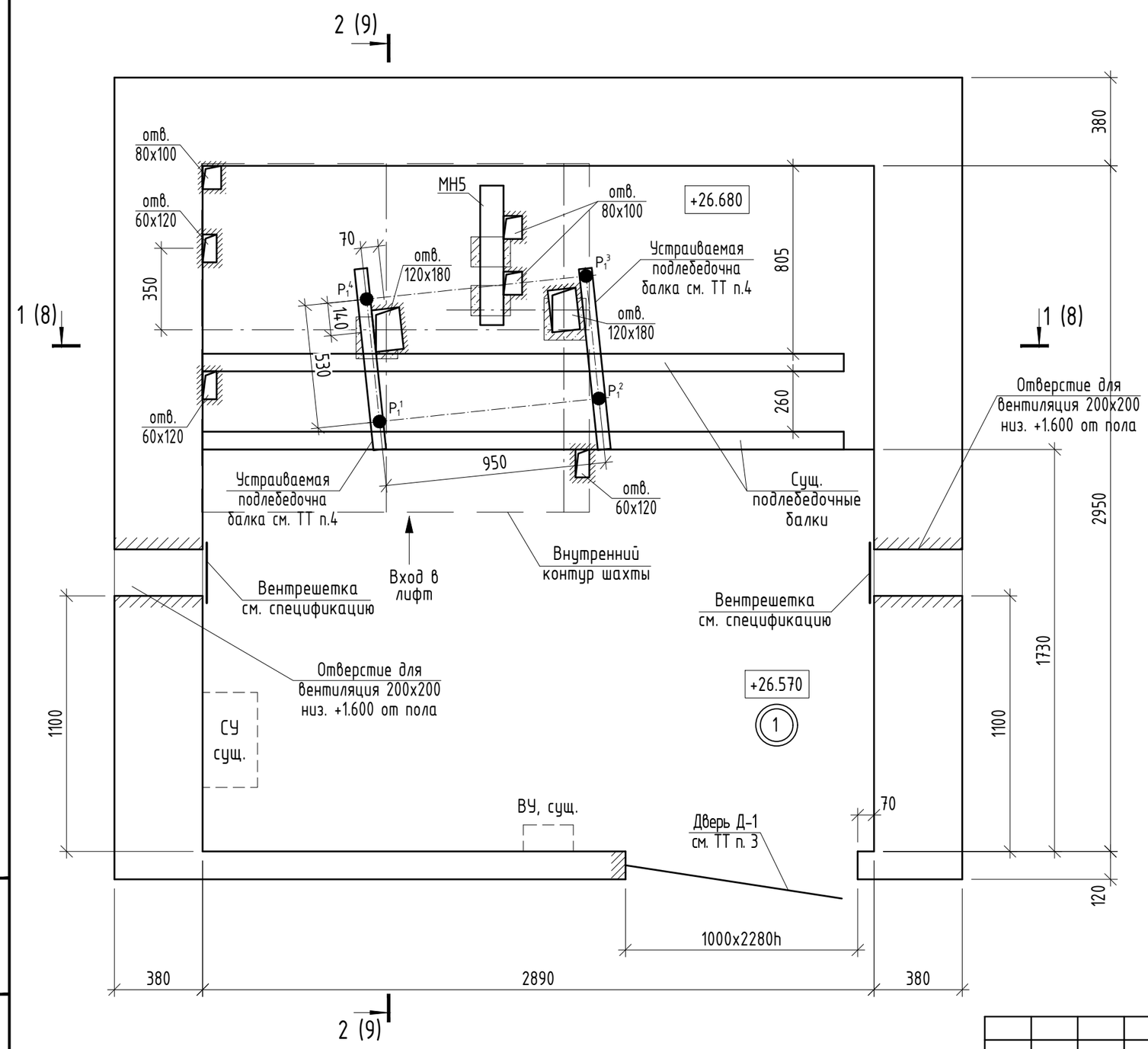

Деталь увеличения размеров дверного проема в машинном помещении

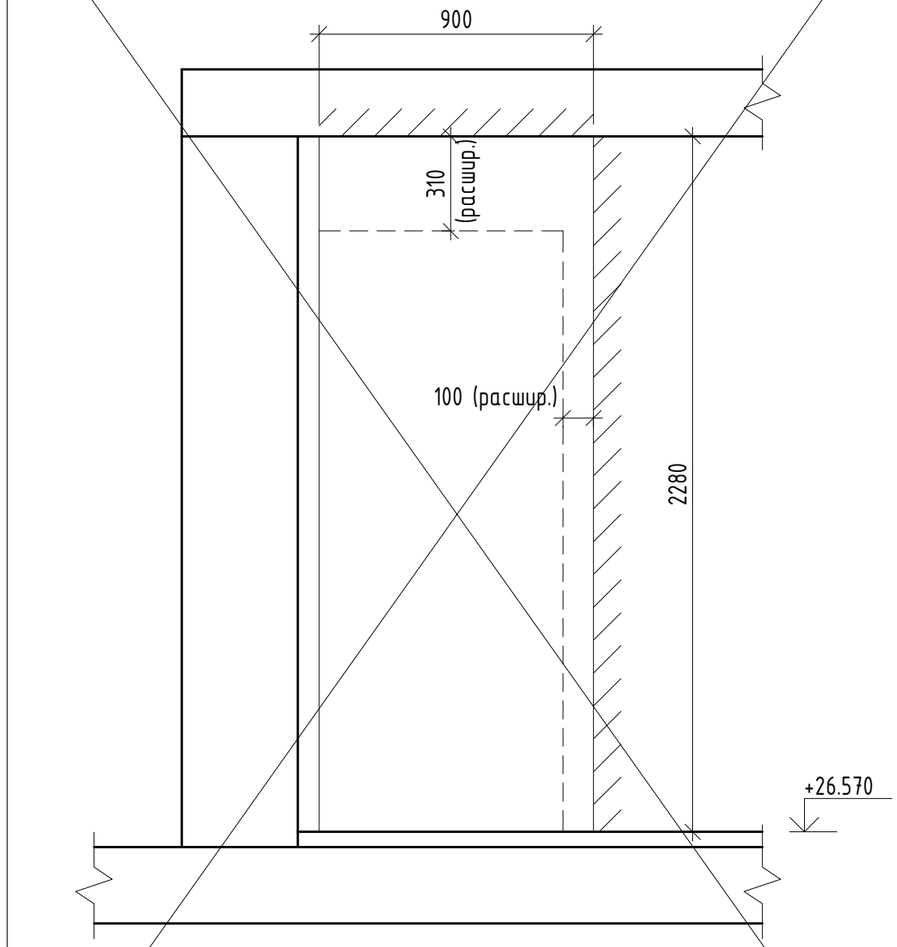

- Для соблюдения требований СН 2.02.05-2020 к размеру эвакуационных выходов на лестничную клетку выполнить увеличение размеров дверного проема в машинном помещении.
- Разобрать кирпич над существующей дверной перемычкой. Объем разборки 0,02 м3.
- Срезать существующую дверную перемычку. Длина реза - 0,24 м.п.
- Выполнить расширение дверного проема на 100 мм. Длина резки - 2,28 м.п.

1.2

1.1

1. Таблицу расчётных нагрузок на строительную часть от лифтовой установки см. л. 5.
2. Общие указания по производству работ см. л. 2.
3. ~~Для соблюдения требований СН 2.02.05-2020 выполнить увеличение размеров дверного проема в машинном помещении. Деталь увеличения размеров проема см. на данном листе.~~
4. В машинном помещении выполнить устройство подлебедочных балок из двутавра №10 ГОСТ 8239-89 под новое лифтовое оборудование. Балки приварить к существующим швеллерам. Материал и объем работ см. в спецификации.
5. Пол машинного помещения должен иметь группу покрытия по способности противоскольжения С11 по СН 5.09.01-2020.

1	2	изм	б/н		10.25	429-АС
Изм.	Кол.уч	Лист	№ док.	Подпись	Дата	«Замена 1 пассажирского лифта в жилом доме №43 корп. 1 по ул. Я.Коласа в г. Минске»
Разраб.		Шишкин			07.25	План машинного помещения лифта. Деталь увеличения размеров дверного проема в машинном помещении
Проверил		Ермаков			07.25	
Утвердил		Феклистова			07.25	
Н. контр.		Семеха			07.25	

Стадия	Лист	Листов
С	6	

ЗАО "Гомельлифт"

Взам. инв. N | Подпись и дата | Инв. N подл.

Копировал | Формат А3

План приямка лифта

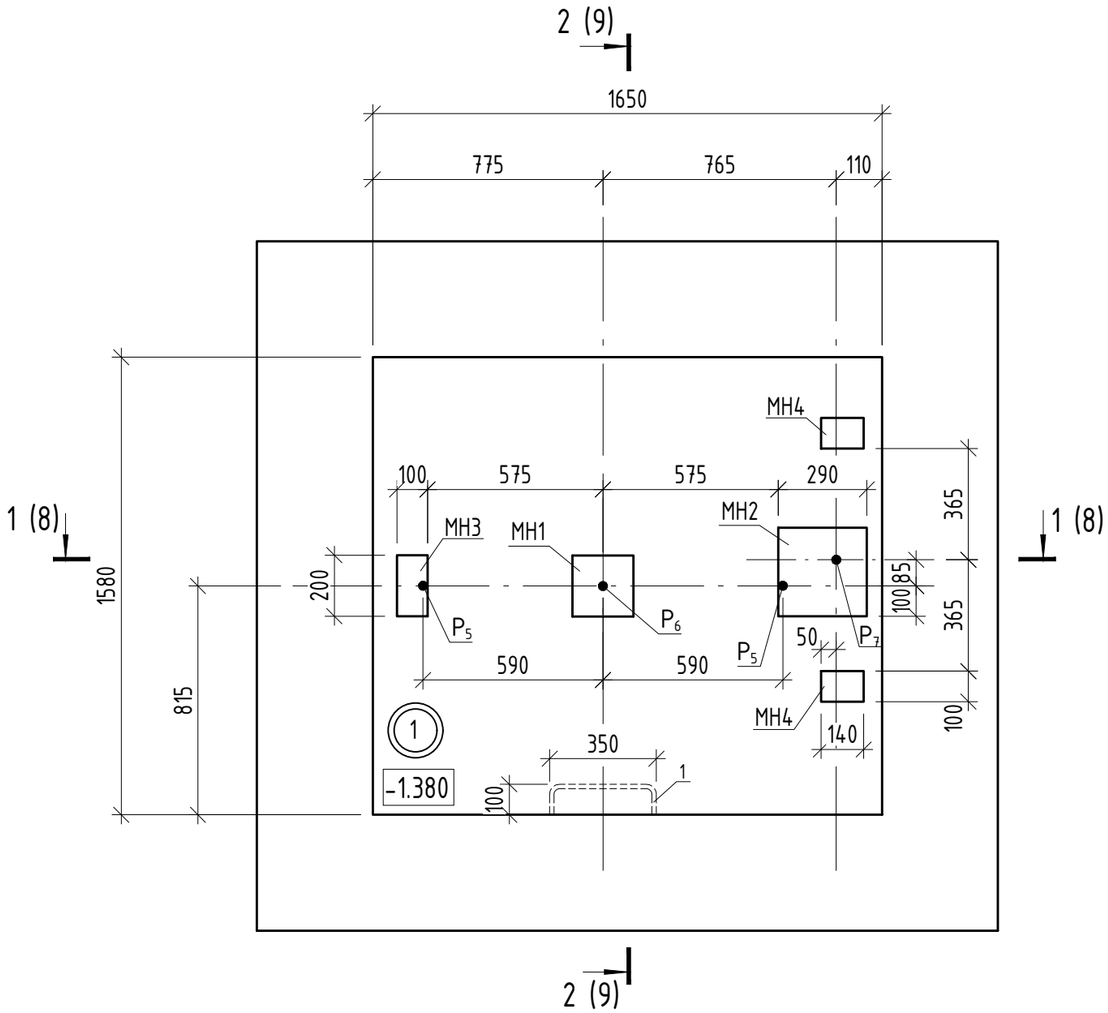

План шахты лифта

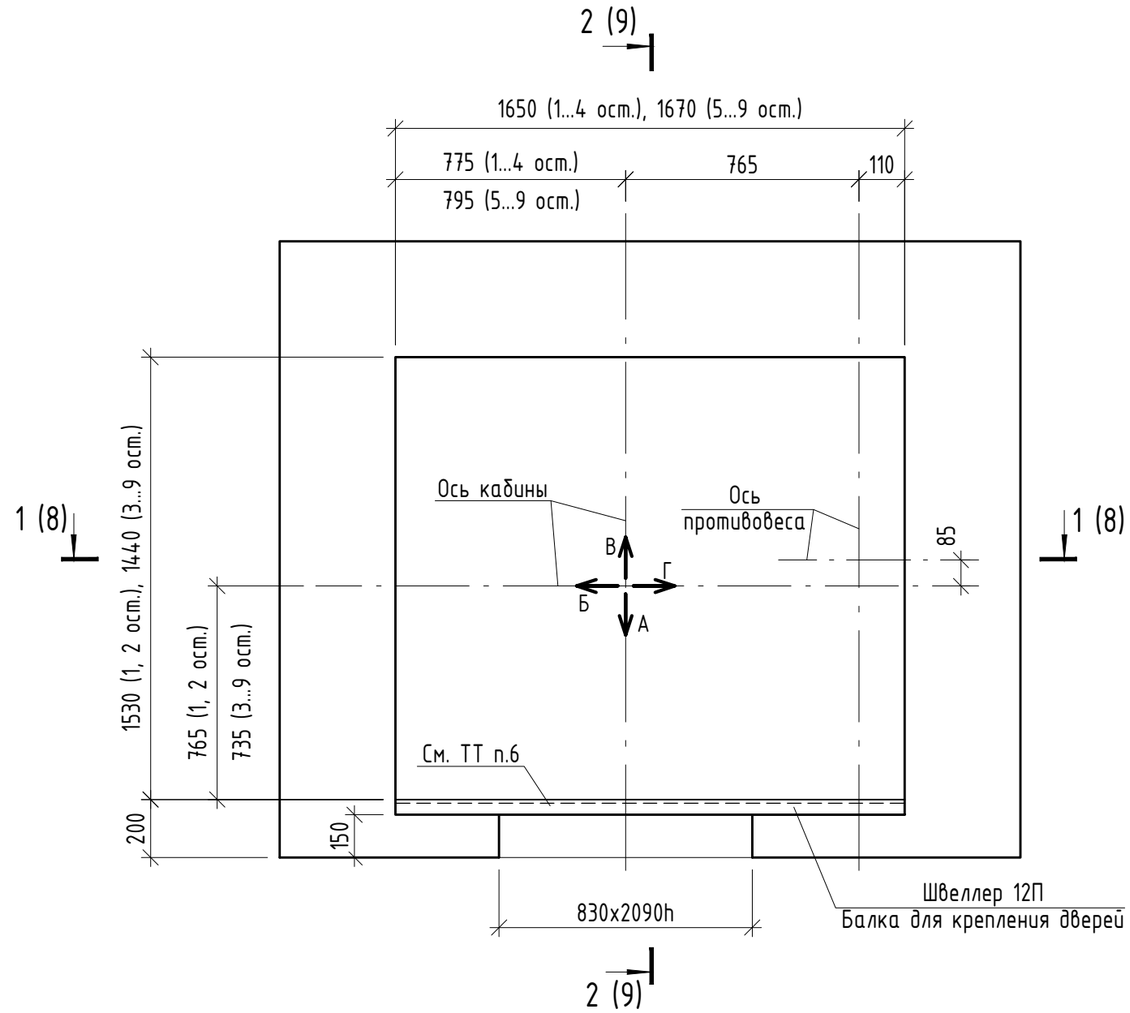

1. Таблицу расчётных нагрузок на строительную часть от лифтовой установки см. л. 5.
2. Общие указания по производству работ см. л. 2.
3. Накладные детали в приямке устанавливать на предварительно выровненное цементно-песчаным раствором М100 основание.
4. Отметка пола приямка указана до плиты.
5. Толщина передней стенки указана с учетом отделки.
6. Так как в качестве передней стены шахты выполнена кирпичная перегородка толщиной 120 мм, для крепления дверей шахты проектом предусмотрено устройство балок из швеллера 12П. Деталь крепления швеллеров см. л. 11.

						429-АС		
						«Замена 1 пассажирского лифта в жилом доме №43 корп. 1 по ул. Я.Коласа в г. Минске»		
Изм.	Кол.уч	Лист	№ док.	Подпись	Дата			
							Стадия	Лист	Листов
							С	7	
Разраб.		Шишкин			07.25			
Проверил		Ермаков			07.25	План приямка лифта. План шахты лифта	ЗАО "Гомельлифт"	
Утвердил		Феклистова			07.25			
Н. контр.		Семеха			07.25			

Взам. инв. N | Подпись и дата | Инв. N подл.

Копировал | Формат А3

1 - 1

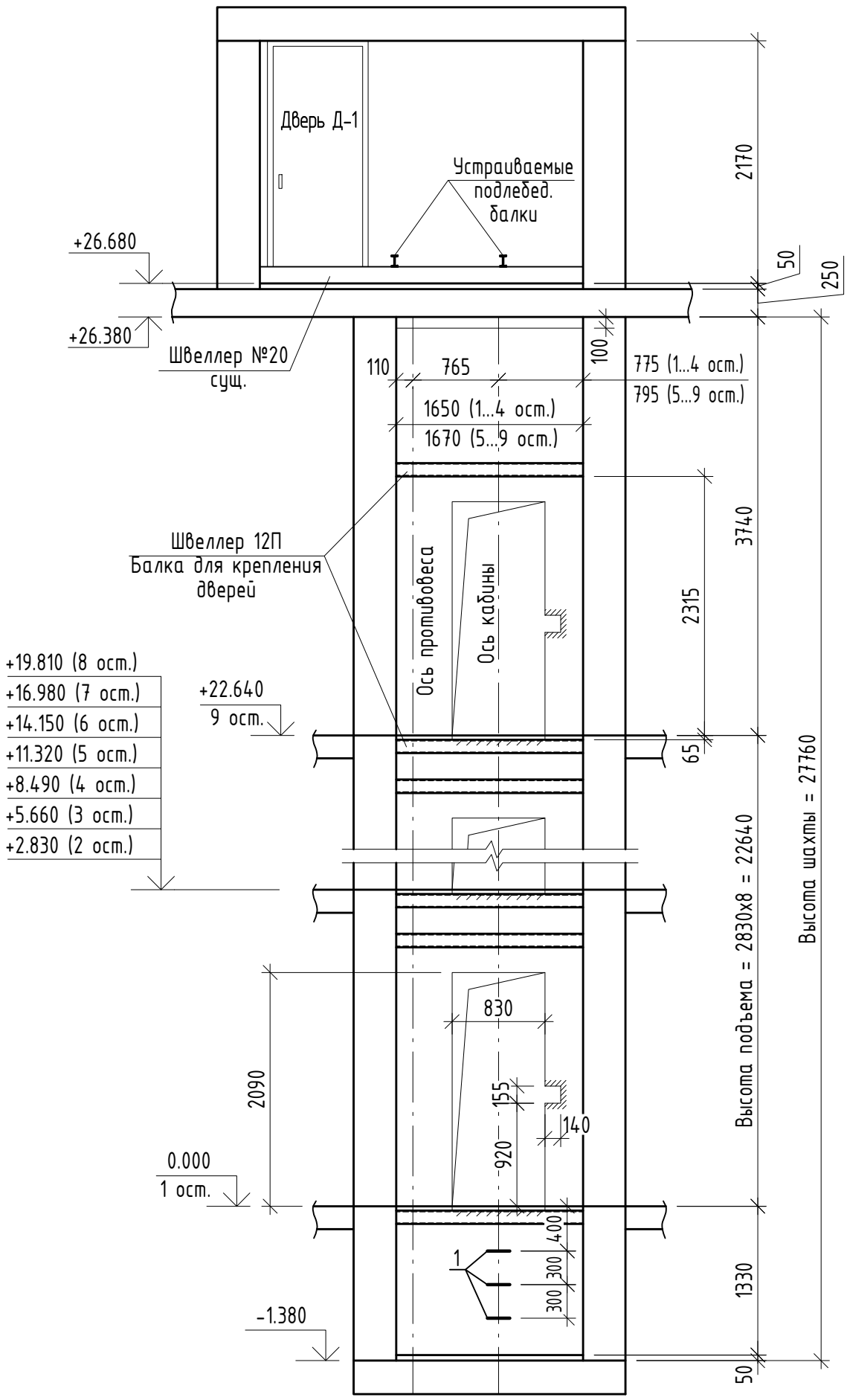

1. Общие указания по производству работ см. л. 2.
2. Накладные детали на стенах условно не показаны.

Изм.	Кол.уч	Лист	№ док.	Подпись	Дата	429-АС		
						«Замена 1 пассажирского лифта в жилом доме №43 корп. 1 по ул. Я.Коласа в г. Минске»		
							Стадия	Лист	Листов
							С	8	
Разраб.		Шишкин			07.25	Разрез 1 - 1	ЗАО "Гомельлифт"	
Проверил		Ермаков			07.25			
Утвердил		Феклистова			07.25			
Н. контр.		Семеха			07.25			

Взам. инв. N | Подпись и дата | Инв. N подл.

Копировал | Формат А3

2 - 2

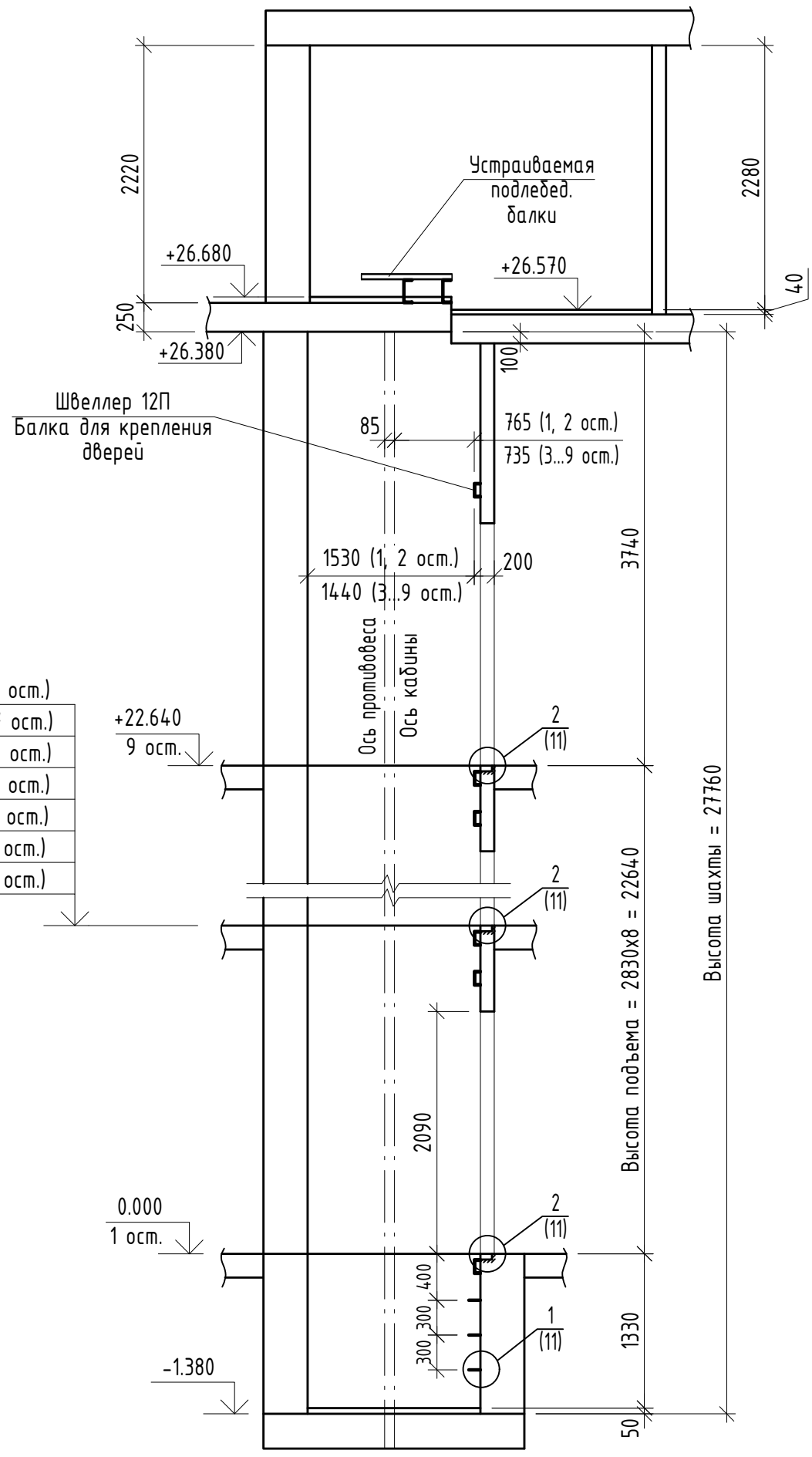

1. Общие указания по производству работ см. л. 2.
2. Накладные детали на стенах условно не показаны.

Изм.	Кол.уч	Лист	№ док.	Подпись	Дата	429-АС		
						«Замена 1 пассажирского лифта в жилом доме №43 корп. 1 по ул. Я.Коласа в г. Минске»		
							Стадия	Лист	Листов
							С	9	
Разраб.		Шишкин			07.25				
Проверил		Ермаков			07.25	Разрез 2 - 2	ЗАО "Гомельлифт"	
Утвердил		Феклистова			07.25			
Н. контр.		Семеха			07.25			

Взам. инв. N | Подпись и дата | Инв. N подл.

Копировал | Формат А3

Развертка стен шахты лифта

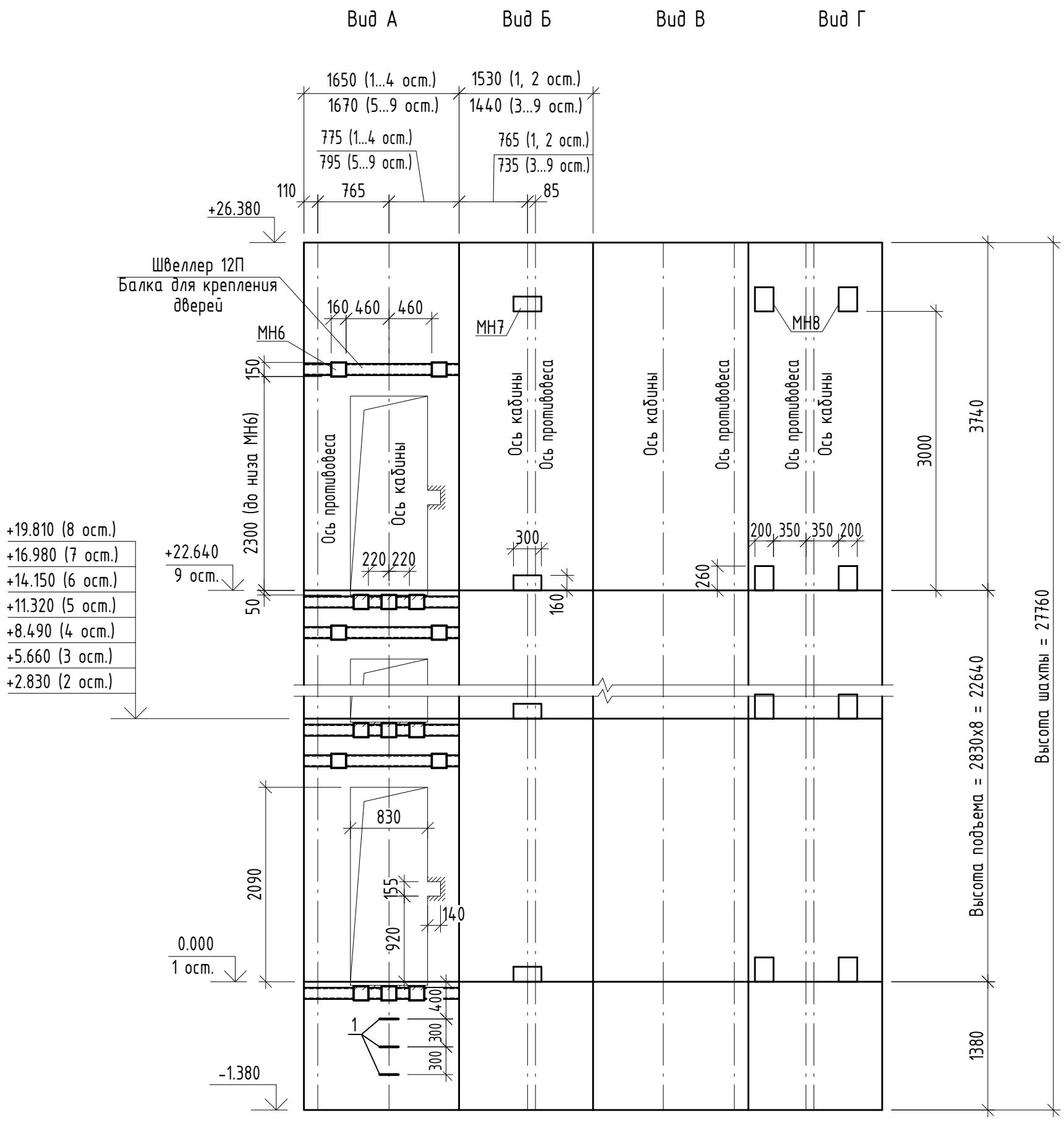

1. Общие указания по производству работ см. л. 2.
2. Накладные детали к стенам крепить через химические анкера (поз. 3 в спецификации). К швеллерам накладные детали приварить.
3. Отметка пола приямка указана до плиты.
4. На середине высоты подъема установить накладную деталь МН7 для крепления подвесного кабеля (на левой стенке шахты - вид Б).

Изм.	Кол.уч	Лист	№ док.	Подпись	Дата	429-АС		
						«Замена 1 пассажирского лифта в жилом доме №43 корп. 1 по ул. Я.Коласа в г. Минске»		
							Стадия	Лист	Листов
							С	10	
Разраб.		Шишкин			07.25				
Проверил		Ермаков			07.25	Развертка стен шахты лифта	ЗАО "Гомельлифт"	
Утвердил		Феклистова			07.25			
Н. контр.		Семеха			07.25			

Взам. инв. N | Подпись и дата | Инв. N подл.

Копировал Формат А3

1

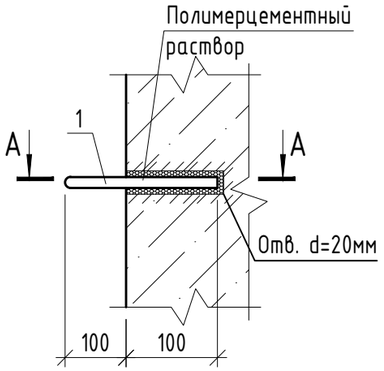

2

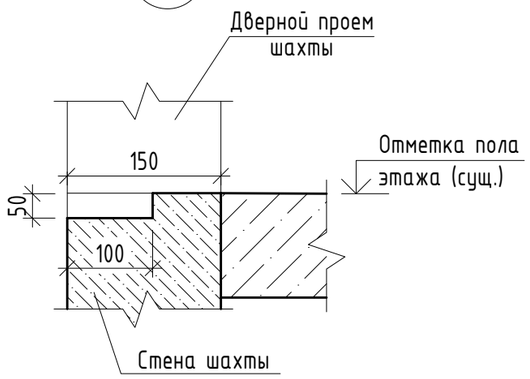

Узел устройства бортика вокруг отверстия

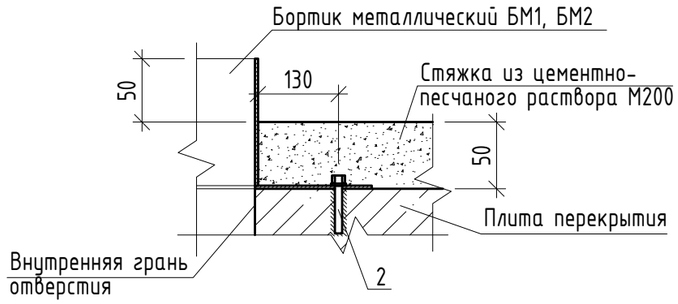

А - А

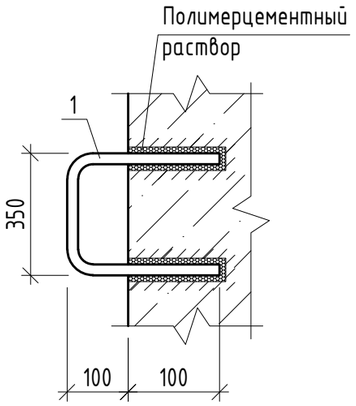

Деталь крепления накладных изделий МН к бетонным поверхностям

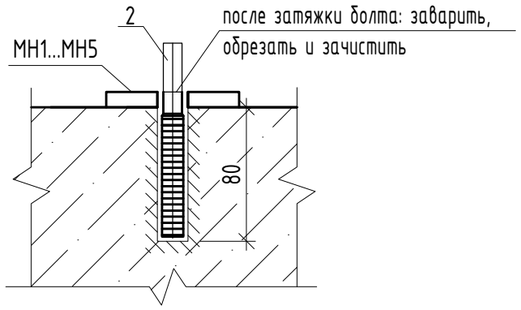

Деталь крепления накладных изделий кирпичным стенам

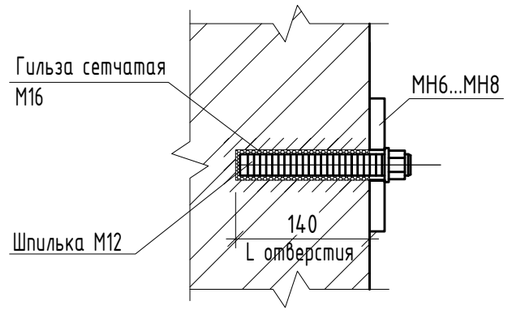

Деталь установки швеллеров для крепления дверей шахты

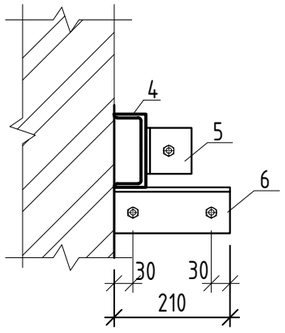

1. Расход полимерцементного раствора для крепления ходовых скоб учтён в спецификации.
2. Бортики металлические БМ1, БМ2 закрепить с двух противоположных сторон при помощи анкерных болтов. Расход на один бортик - 2 шт. Размер анкерных болтов и их общий расход см. спецификацию.

						429-АС		
						«Замена 1 пассажирского лифта в жилом доме №43 корп. 1 по ул. Я.Коласа в г. Минске»		
Изм.	Кол.уч	Лист	№ док.	Подпись	Дата			
							Стадия	Лист	Листов
							С	11	
Разраб.		Шишкин			07.25	Узлы 1...2. Узел устройства бортика вокруг отверстия. Детали крепления накладных изделий МН. Деталь установки швеллеров для крепления дверей шахты	ЗАО "Гомельлифт"	
Проверил		Ермаков			07.25			
Утвердил		Феклистова			07.25			
Н. контр.		Семеха			07.25			

Взам. инв. N | Подпись и дата | Инв. N подл.

Копировал | Формат А3

Ведомость отделки машинного помещения

Наименование или номер помещения	Вид отделки элементов помещения				Приме-чание
	Потолок	Площадь, $м^2$	Стены	Площадь, $м^2$	
Машинное помещение лифта	Окраска водно-дисперсионной краской ВД-АК-2038 ТУ РБ 06075370.003-98	8,5 (простая окраска) - с расчисткой поделки	Окраска водно-дисперсионной краской ВД-АК-2038 ТУ РБ 06075370.003-98	26,6 (простая окраска)	

Экспликация полов

Номер помещения	Тип пола	Схема пола или тип пола по серии	Данные элементов пола (наименование, толщина, основание и др.), мм	Площадь, $м^2$
Приямок	1	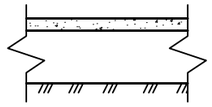	Стяжка из цементно-песчаного раствора М200 -50мм Бетонная плита приямка, сущ.	2.6
Машинное помещение	2		Антискользящее покрытие (см. п.2 примечаний) - оценочная группа покрытия С11 (СН 5.09.01-2020) Стяжка из цементно-песчаного раствора М200 -50мм (25% новой)* Железобетонная плита, сущ.	8.5

* Площадь демонтажа и восстановления стяжки в машинном помещении уточнить по месту монтажа.

1. Перед выполнением окраски потолок и стены машинного помещения огрунтовать (расход 150г/м2).
2. Для достижения степени противоскольжения С11 пол машинного помещения окрасить негорючей полиуретоновой эмалью ПРОФБЕТОН 50. Для достижения степени противоскольжения пол сразу после нанесения краски посыпается кварцевым песком. Устройство антискользящего покрытия в машинном помещении производить в следующем порядке:
   - Основание обеспылить промышленным пылесосом.
   - Нанести на основание грунтовку Полигрунт 1/50 в два слоя. Второй слой грунта наносить через 8 часов после первого. Расход грунта на один слой - 0,3 л/м2.
   - Окрасить пол эмалью ПРОФБЕТОН 50. Сразу после окраски пол посыпать окатанным кварцевым песком фракции 0,3-0,8 мм. Расход эмали - 0,2 кг/м2, расход песка - 0,2 кг/м2. Окраску пола производить через 8-12 часов после нанесения финишного грунтовочного слоя.
   - При выполнении работ влажность основания не должна превышать 4%, температура основания и воздуха должна быть от 5 °С до 30 °С. Влажность воздуха должна быть не более 80 %.
   - Технология приготовления компонентов, выполнения работ, а также сроки приложения эксплуатационных нагрузок должны соответствовать инструкции изготовителя.
   - При согласовании с проектной организацией, допускается замена системы устройства пола, но с сохранением степени противоскольжения и без увеличения сметной стоимости работ.

Изм.	Кол.уч	Лист	№ док.	Подпись	Дата	429-АС		
						«Замена 1 пассажирского лифта в жилом доме №43 корп. 1 по ул. Я.Коласа в г. Минске»		
							Стадия	Лист	Листов
							С	12	
Разраб.		Шишкин			07.25	Ведомость отделки машинного помещения. Экспликация полов	ЗАО "Гомельлифт"		
Проверил		Ермаков			07.25				
Утвердил		Феклистова			07.25				
Н. контр.		Семеха			07.25				

Взам. инв. N | Подпись и дата | Инв. N подл.

Копировал Формат А3

Спецификация (начало)

Поз.	Обозначение	Наименование	Кол.	Масса ед., кг.	Примечание
МН1	429-АС.И-МН1...МН8	Изделие накладное МН1	1	2,51	приямок
МН2		Изделие накладное МН2	1	5,3	приямок
МН3		Изделие накладное МН3	1	1,26	приямок
МН4		Изделие накладное МН4	2	0,88	приямок
МН5		Изделие накладное МН5	1	3,77	маш.пом.
МН6		Изделие накладное МН6	45	0,94	шахта
МН7		Изделие накладное МН7	11	3,01	шахта
МН8		Изделие накладное МН8	20	3,27	шахта
БМ1	429-АС.И-БМ1,БМ2	Бортик металлический БМ1	2	5,76	маш. пом.
БМ2		Бортик металлический БМ2	1	6,86	маш. пом.
Д-1	СТБ 2433-2015	ДВЗ С Г 19,7 - 10.0 Л П ~~ДВЗ С Г 22.5 - 10.0 Л П~~	1	102,60	маш. пом.
		Детали			
1	СТБ 1704-2012	18 S240 L=800	3	1,59	скоба
2	ГОСТ 28457 - 90	Анкер клиновой WA 12x120	16	0,1	МН
			6		БМ1, БМ2
			7		Д-1
3	Химический анкер	Шпилька резьбовая оцинкованная, М12 х 200 DIN975	232	0,14	124 - МН7, МН8 108 - поз. 5, 6
		Гильза сетчатая 16 х 130 по ETA-10/0383	232	0,006	
		Инжекционная масса (расход в литрах) ТУ 20.52.10-002-42049948-2021	16.24		
		Гайка М12 DIN 934	232	0,015	
		Шайба М12 DIN 125	464	0,003	
4		Швеллер $\frac{12П\ ГОСТ\ 8240-72}{С245\ ГОСТ\ 27772-88}$ l=1650	18	17,16	Шахта
5		Уголок $\frac{75x75x6\ ГОСТ\ 8509-93}{С245\ ГОСТ\ 27772-88}$ l=80	36	0,55	Шахта
6		Уголок $\frac{75x75x6\ ГОСТ\ 8509-93}{С245\ ГОСТ\ 27772-88}$ l=210	36	1,45	Шахта
		Ведомость объемов работ (шахта)			
	Устройство штраб 100x50 мм в порогах лифта		7,47		м. п.
	Ремонт дверных порогов	Цементно- песчаный раствор М100	7,47		м. п.
	Заделка зазора м/у дверными порталами и передней стенкой шахты	БЕЛТЕП ФЛОР 190 ПТМ СТБ1995-2009-Т5-DS(23,90)-CS(10)70-TR15-PL(5)700-WS1	0,90		м3
	Оштукатуривание дверных проемов со стороны шахты (мин.ваты в зазоре)	Цементно- песчаный раствор М100	6,75		м2
	Восстановление отделки передних стенок шахты лифта на посадочных площадках (вокруг дверных проемов)	Окраска водно- дисперсионной краской ВД-АК-2038 ТУ РБ 06075370.003-98	27		м2
	Устройство отв. 140x155 для вызывных постов		9		шт
	Заделка сущ. отверстий под вызывные посты		0,02		м3
	Окраска металлоконструкций (поз. 4...6)	Грунт ГФ-021, эмаль ПФ-115	16,50		м2

1.1

Спецификация (окончание)

Поз.	Обозначение	Наименование	Кол.	Масса ед., кг.	Примечание
		Ведомость объемов работ (машинное помещение)			
	Частичная заделка сущ. отв. в полу на всю толщину (отв. под тросы)	Цементно-песчаный раствор М200	0,03		м3
	Демонтаж сущ. подлебедочной балки		50,8		кг
	Устройство подлебедочных балок	Двутавр №10 ГОСТ 8239-89 L=800	2	7,57	шт
	Окраска подлебедочных балок	Грунт ГФ-021, эмаль ПФ-115	0,70		м2
	Демонтаж двери в маш.помещении	стальная	1	80	шт
	Монтаж двери в маш. помещении		1		шт
	Прорезка отверстий в полу		2,70		м.п.
	Демонтаж стяжки пола (t=50мм)		2,13		м2
	Устройство стяжки пола (t=50мм)	Цементно-песчаный раствор М200	2,13		м2
	Устройство отверстия 200x200 в стене		2		шт
	Оштукатуривание откосов вен. отв. и дверного проема	Цементно-песчаный раствор М100	1,30		м2
	Установка вент. решетки	Решетка внутренняя РА 2/1 - Б1 - 200x200	2		шт
		Ведомость объемов работ (приямок)			
	Демонтаж метал. лестницы для спуска		7		кг
	Демонтаж стяжки пола (t=50мм)		2,60		м2
	Устройство стяжки пола (t=50мм)	Цементно-песчаный раствор М200	2,60		м2
	Установка скоб (поз. 1)	Полимерцементный раствор СТБ 1307-2002 - 0,03 м3	3		шт
	Окраска скоб (поз.1)	Грунт ГФ-021, эмаль ПФ-115	0,15		м2

1. При заказе двери в машинное помещение руководствоваться требованиями п. 27 общих указаний (см. л. 2).
2. Краска для восстановления передних стен лифтовой шахты не должна обладать пожарной опасностью более, чем: Г1, В1, Д2, Т2.

Изм.	Кол.уч	Лист	№ док.	Подпись	Дата
1	1	изм	б/н		10.25
Разраб.		Шишкин			07.25
Проверил		Ермаков			07.25
Утвердил		Феклистова			07.25
Н. контр.		Семеха			07.25

429-АС

«Замена 1 пассажирского лифта в жилом доме №43 корп. 1 по ул. Я.Коласа в г. Минске»

Стадия	Лист	Листов
С	13	

Спецификация

ЗАО "Гомельлифт"

Взам. инв. N | Подпись и дата | Инв. N подл.

Копировал Формат А3

Изделие накладное МН1

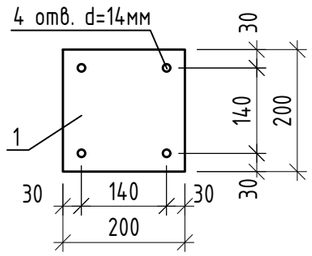

Изделие накладное МН2

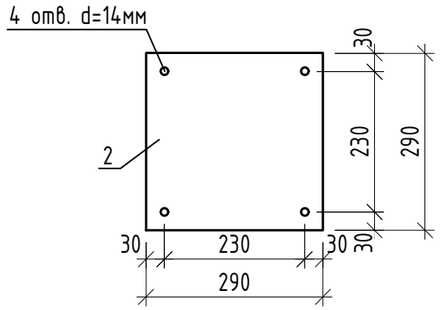

Изделие накладное МН3

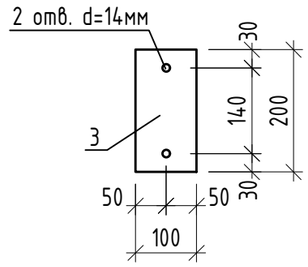

Изделие накладное МН4

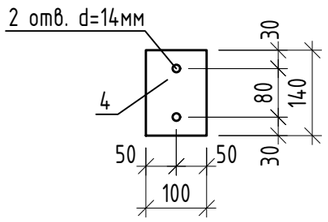

Изделие накладное МН5

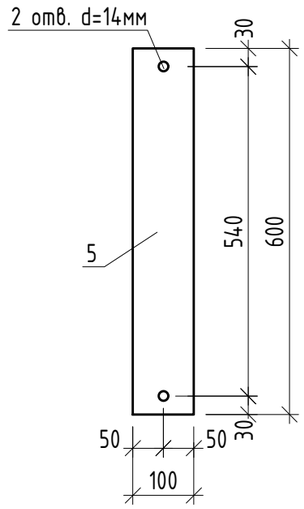

Изделие накладное МН6

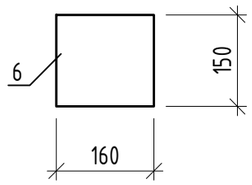

Изделие накладное МН7

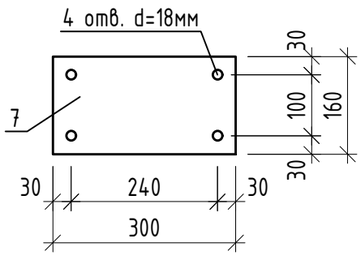

Изделие накладное МН8

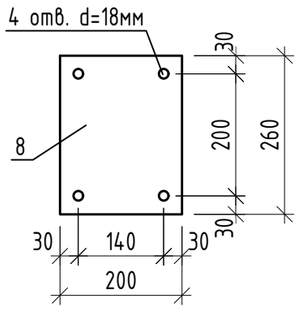

Спецификация на закладные детали

Марка изделия	Поз.	Наименование	Кол.	Масса 1 дет. кг.	Масса изделия кг.
МН1	1	Лист Б-ПН-200х200х8,0 ГОСТ 19903-2015 / С235 ГОСТ27772-2015	1	2.51	2.51
МН2	2	Лист Б-ПН-290х290х8,0 ГОСТ 19903-2015 / С235 ГОСТ27772-2015	1	5.3	5.3
МН3	3	Лист Б-ПН-100х200х8,0 ГОСТ 19903-2015 / С235 ГОСТ27772-2015	1	1.26	1.26
МН4	4	Лист Б-ПН-100х140х8,0 ГОСТ 19903-2015 / С235 ГОСТ27772-2015	1	0.88	0.88
МН5	5	Лист Б-ПН-100х600х8,0 ГОСТ 19903-2015 / С235 ГОСТ27772-2015	1	3.77	3.77
МН6	6	Лист Б-ПН-150х160х5,0 ГОСТ 19903-2015 / С235 ГОСТ27772-2015	1	0.94	0.94
МН7	7	Лист Б-ПН-300х160х8,0 ГОСТ 19903-2015 / С235 ГОСТ27772-2015	1	3.01	3.01
МН8	8	Лист Б-ПН-200х260х8,0 ГОСТ 19903-2015 / С235 ГОСТ27772-2015	1	3.27	3.27

Ведомость окраски на 1 деталь

Марка изделия	Площадь, м2	Марка изделия	Площадь, м2
МН1	0.09	МН5	0.12
МН2	0.17	МН6	0.05
МН3	0.04	МН7	0.10
МН4	0.03	МН8	0.10

1. Сварку элементов выполнять электродами типа Э 46 ГОСТ 9467-75.
2. Все металлические элементы окрасить эмалью ПФ-115 (ГОСТ 6465-76) по грунтовке ГФ-021 (ГОСТ 25129-2020). Общая толщина покрытия - не менее 80 мкм.
3. Перед заказом закладных деталей уточнить размеры поставляемых кронштейнов.

Изм.	Кол.уч.	Лист	N°док.	Подпись	Дата	429-АС.И-МН1...МН8			
						Изделия накладные МН1 ... МН8	Стадия	Масса	Масштаб
							С	см. табл.	б/м
Разраб.		Шишкин			07.25		Лист 1	Листов 1	
Проверил		Ермаков			07.25		ЗАО "Гомельлифт"		
Утвердил		Феклистова			07.25				
Н. контр.		Семеха			07.25				

Взам. инв. N | Подпись и дата | Инв. N подл.

Копировал | Формат А3

БМ1

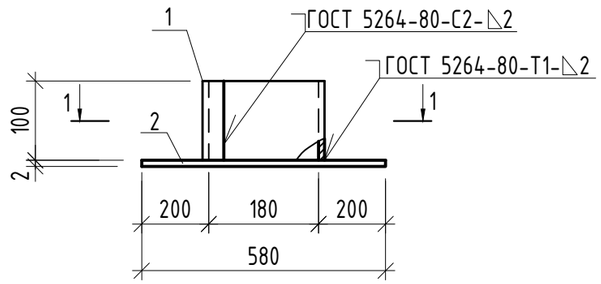

БМ2

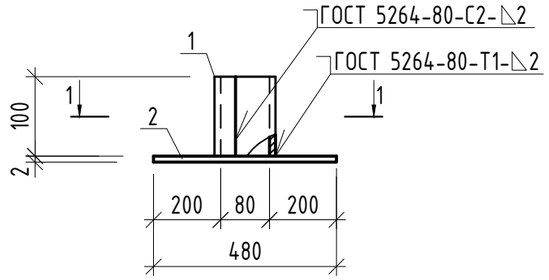

1 - 1

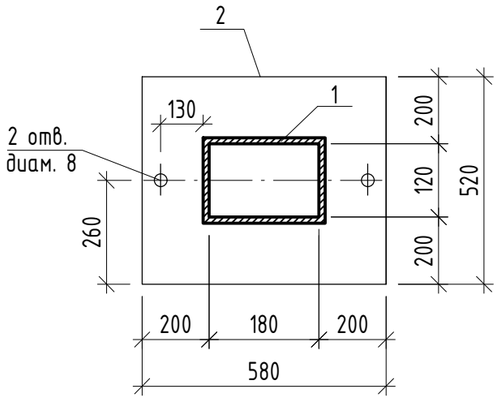

1 - 1

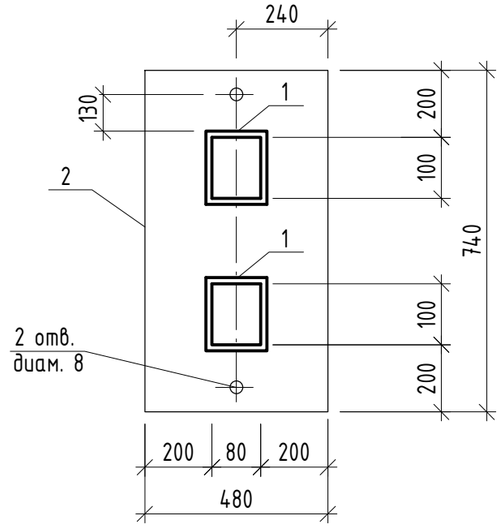

Спецификация на металлические бортики

Марка изд.	Поз. дет.	Наименование	Кол.	Масса ед.,кг	Масса изд.
БМ1	1	Лист Б-ПН-100х650х2,0 ГОСТ 19903-2015 / С235 ГОСТ27772-2015	1	1,02	5,76
	2	Лист Б-ПН-580х520х2,0 ГОСТ 19903-2015 / С235 ГОСТ27772-2015	1	4,74	
БМ2	1	Лист Б-ПН-100х410х2,0 ГОСТ 19903-2015 / С235 ГОСТ27772-2015	2	0,64	6,86
	2	Лист Б-ПН-480х740х2,0 ГОСТ 19903-2015 / С235 ГОСТ27772-2015	1	5,58	

Ведомость окраски на 1 деталь

Марка изделия	Площадь, м2
БМ1	0.73
БМ2	0.88

1. Сварку элементов выполнять электродами типа Э 46 ГОСТ 9467-75.
2 .Все металлические элементы окрасить эмалью ПФ-115 (ГОСТ 6465-76) по грунтовке ГФ-021 (ГОСТ 25129-2020). Общая толщина покрытия - не менее 80 мкм.

Изм.	Кол.уч.	Лист	N°док.	Подпись	Дата	429-АС.И-БМ1,БМ2			
						Бортики металлические БМ1,БМ2	Стадия	Масса	Масштаб
							С	см. табл.	б/м
Разраб.		Шишкин			07.25		Лист 1	Листов 1	
Проверил		Ермаков			07.25		ЗАО "Гомельлифт"		
Утвердил		Феклистова			07.25				
Н. контр.		Семеха			07.25				

Инв. N подл. | Подпись и дата | Взам. инв. N

Копировал Формат А3

ВЕДОМОСТЬ РАБОЧИХ ЧЕРТЕЖЕЙ ОСНОВНОГО КОМПЛЕКТА

Лист	Наименование	Примечание
1	Общие данные.	Зам1.
2	Схема электрическая принципиальная лифта 1.	Зам1.
3	Схема электрическая принципиальная щита освещения машинного помещения 1.	Зам1.
4	План прокладки сетей питания машинного помещения 1.	Зам1.
5	План прокладки сетей освещения машинного помещения 1.	Зам1.
6	План прокладки сетей питания и освещения по шахте лифта 1.	
7	Трасса кабеля на плане первого этажа.	Зам1.
8	Трасса кабеля на плане подвала.	Зам1.

ВЕДОМОСТЬ ССЫЛОЧНЫХ И ПРИЛАГАЕМЫХ ДОКУМЕНТОВ

Обозначение	Наименование	Примечание
	Прилагаемые документы	
429-ЭМ.СО	Спецификация оборудования, изделий и материалов	Изм.
429-ЭМ.ОР	Ведомость объемов работ	
429-ЭМ.ОЛ	Опросный лист для заказа ШЛ1/ПР11 и ЩОМ-1	Зам1.
	Ссылочные документы	
СН 4.04.01-2019	Системы электрооборудования жилых и общественных зданий	
СН 2.04.03-2020	Естественное и искусственное освещение	
СП 4.04.06-2024	Монтаж электротехнических устройств	

ТАБЛИЦА ПОКАЗАТЕЛЕЙ

Наименование показателей	Ед. изм.	К-во	Данные
Категория электроснабжения			II
Напряжение питающей сети	В		380/220
Установленная электрическая мощность	кВт	7	
Расчетная электрическая мощность	кВт	19,2	
Коэффициент мощности	cosf	0,65	

Общие указания

1. Данный комплект марки ЭМ рабочего проекта выполнен для замены 1 пассажирского лифта в жилом доме №43 корп. 1 по ул. Я.Коласа в г. Минске.

2. Проектирование лифтов производится в соответствии с:
- ТКП 339-2022 "Электроустановки на напряжение до 750 кВ. Линии электропередачи воздушные и токопроводы, устройства распределительные и трансформаторные подстанции, установки электросиловые и аккумуляторные, электроустановки жилых и общественных зданий. Правила устройства и защитные меры безопасности. Учет электроэнергии. Нормы приемо-сдаточных испытаний".
- "Правила устройства электроустановок" ПУЭ 6-е издание.
- СН 4.04.01-2019 "Системы электрооборудования жилых и общественных зданий".
- СН 2.04.03-2020 "Естественное и искусственное освещение".
- ГОСТ 33984.1-2016 (EN 81-20:2014) "Лифты. Общие требования безопасности к устройству и установке. Лифты для транспортирования людей или людей и грузов.".
- СП 4.04.06-2024 "Монтаж электротехнических устройств".

3. Технические решения, принятые в рабочих чертежах, соответствуют требованиям экологических, санитарно-гигиенических, противопожарных и других действующих норм и правил и обеспечивают безопасную для жизни и здоровья людей эксплуатацию объекта при соблюдении предусмотренных рабочими чертежами мероприятий.

4. По степени обеспечения надежности электроснабжения лифты относится к II категории.

5. Электрощитовая находится на первом этаже в 1-ом подъезде.

6. Электроснабжение лифта выполнить согласно схеме см.л. 2. Лифт 1 запитать кабелем ВВГнг (А)-LS 5х4мм^2 через автоматический выключатель ВА47-63 20А.

7. Для подключения групповых сетей осветительного оборудования в машинном помещении и шахте лифта предусмотрен щиток освещения ЩОМ.

8. Вертикальные участки кабелей в машинном помещении защитить трубой ПВХ(Г1) на высоту 2м от уровня пола.

9. Освещения машинного помещения согласно ГОСТ 33984.1-2016 на уровне пола должно быть 200лк, шахты-50лк. Сети освещения выполнить кабелем ВВГнг (А)-LS 3х1,5мм^2 и ВВГнг (А)-LS 2х1,5мм^2, прокладываемым по машинному помещению, шахте лифта открыто на скобах.

10. Проектом предусмотрена основная и дополнительная система уравнивания потенциалов.

Основная система уравнивания потенциалов это контур заземления в машинном помещении сталь 25х4мм^2 и гибкий провод ПВ3-1х10мм^2 по шахте лифта. К дополнительной системе уравнивания потенциалов относится подключение шины сталь 25х4мм^2 проводом ПВ1-1х4мм^2 к РЕ шине щитов освещения машинных помещений. Полоса заземления 25х4мм^2, проложенная в машинном помещении и гибкий проводник ПВ3-1х10мм^2 по шахте, учтены в установочных чертежах, выполняемых РУП "Завод Могилевлифтмаш" и поставляются комплектно с лифтом.

11. Вся электропроводка проверена на допустимую потерю напряжения (в наиболее удаленных точках потеря напряжения составляет менее 4%).

12. Тип и марку оборудования уточнить при тендерных торгах с сохранением технических характеристик.

1.1 Дополнение

Изменение 1 выполнено на основании замечаний Госстройэкспертизы №694-60/25 от 09.10.2025

Изм.	Кол.	Лист	N док.	Подпись	Дата
1		Зам.	б/н		10.25
ГИП		Семеха			07.25
Разраб.		Песецкая			07.25
Проверил		Семеха			07.25
Н. контр.		Феклистова			07.25

429-ЭМ

«Замена 1 пассажирского лифта в жилом доме №43 корп. 1 по ул. Я.Коласа в г. Минске»

Электрооборудование

Стадия	Лист	Листов
С	1	8

Общие данные

ЗАО "Гомельлифт"

Взам. инв. N

Подпись и дата

Инв. N подл.

Формат А3

Данные питающей сети	
Шинопровод, распределительный пункт	Тип Iн,А Расцепитель,А
	Тип Напряжение,В Расчетный ток,А
Прибор учета	
Маркировка и сечение проводника	Маркировка или длина участка сети
Автомат отходящей линии	Ном. ток (А), диф. ток (мА)
Маркировка и сечение проводника	Маркировка или длина участка сети
Наименование линии	
Номер по плану	
Рр, кВт	
Iн, А	
Потери напряжения %	
Наименование механизма по плану	
Номер машинного помещения/подъезда	

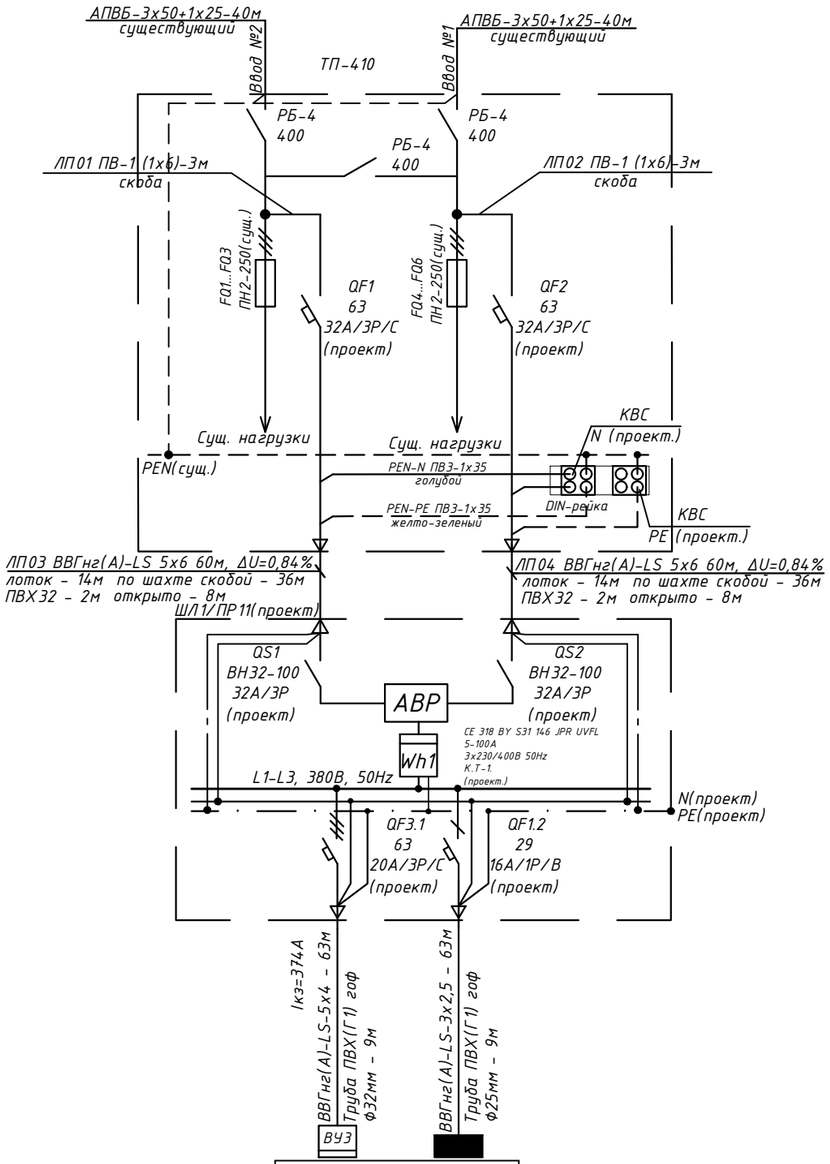

Электропитание	
ЛП1-Н1	ЛО1-Н1
5,5	0,9
15	4,1
0,02	0,02
Лифт пассажирский Q=400кг V=1м/сек	Щит освещения машинного помещения 1
1	1

1. Электрощитовая находится на первом этаже в 1-ом подъезде см.л ЭМ-8. Электроснабжение лифта осуществить от ВРУ.
2. В проектируемом объекте применяется система сетей TN-C-S с объединенными нулевым защитным и нулевым рабочим проводником в проводник PEN на головном участке, а далее на проводники PE и N.
3. Разделение PEN проводника на PE и N выполнить в ВУ.
4. Проектируемый счетчик CE 318 BY S31 146 JPR UVFL установить в ШЛ1/ПР11.
5. Автоматический выключатели QF1,2 установить на Din рейке в существующем ВУ.
6. Лист ЭМ2 читать совместно с листом ЭМ3.

Потребность кабелей и проводов. Длина,м.

Число и сечение жил, напряжение	Марка		
	ВВГнг(А)-LS	ПВ-1	ПВ-3
1х6-0,66		6	
1х35-0,66			2
5х4-0,66	9		
5х6-0,66	120		
3х2,5-0,66	9		

Потребность труб. Диаметр, мм. Длина,м.

Обозначение по стандарту	Диаметр по стандарту, мм	Длина, м
ТУ РБ 100338094.001-2003	ПВХ 32	4
ТУ РБ 100338094.001-2003	ПВХ(гоф) 32	9
ТУ РБ 100338094.001-2003	ПВХ(гоф) 25	9

Нагрузка лифтовой установоки
Установленная мощность
Ру =7 кВт
Расчетная мощность
Рр = 6,4 кВт
Расчетный ток
Ip = 19,1 А

Взам. инв. N	Подпись и дата	Инв. N подл.

Изм.	Кол.	Лист	N док.	Подпись	Дата	429-ЭМ			
1		Зам.	б/н		10.25	«Замена 1 пассажирского лифта в жилом доме №43 корп. 1 по ул. Я.Коласа в г. Минске»			
						Электрооборудование	Стадия	Лист	Листов
							С	2	
Разраб.		Песецкая			07.25	Схема электрическая принципиальная лифта 1	ЗАО "Гомельлифт"		
Проверил		Семеха			07.25				
Н. контр.		Феклистова			07.25				

Формат А3

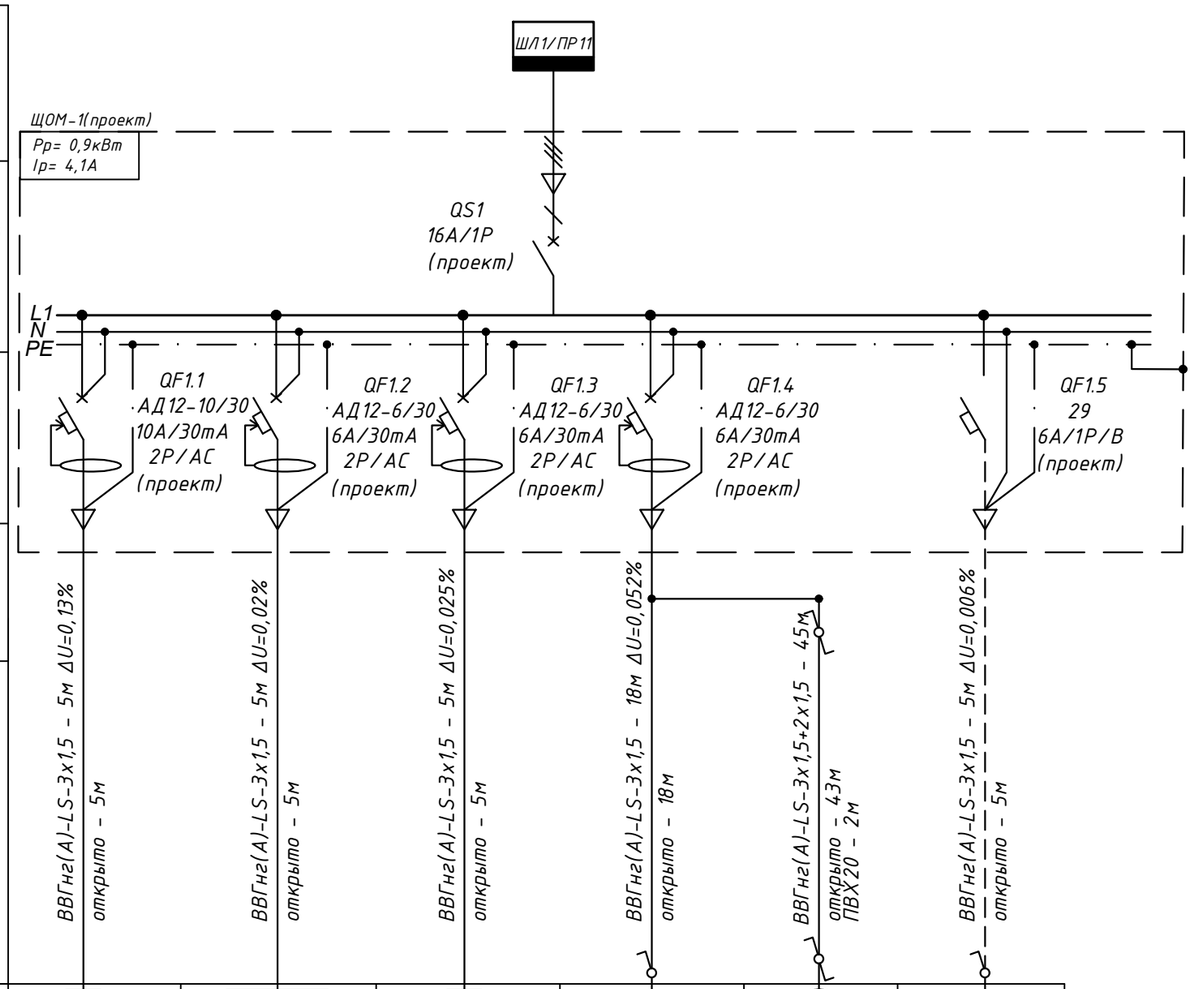

Источник питания						
Аппарат на вводе (выключатель автоматический или выключатель нагрузки): номер; тип; ток расцепителя или номинальный ток, А						
Аппарат на линии (выключатель автоматический или предохранитель): номер; тип; ток расцепителя или плавкой вставки, А						
Пускатель магнитный (устройство защитного отключения или другие аппараты): номер; тип; номинальный ток, А						
Марка и сечение проводника, длина участка сети,м	Способ прокладки участка сети,м	ВВГнг(А)-LS-3х1,5 - 5м ΔU=0,13% открыто - 5м	ВВГнг(А)-LS-3х1,5 - 5м ΔU=0,02% открыто - 5м	ВВГнг(А)-LS-3х1,5 - 5м ΔU=0,025% открыто - 5м	ВВГнг(А)-LS-3х1,5 - 18м ΔU=0,052% открыто - 18м	ВВГнг(А)-LS-3х1,5+2х1,5 - 45м открыто - 43м ПВХ20 - 2м	ВВГнг(А)-LS-3х1,5 - 5м ΔU=0,006% открыто - 5м
Условное обозначение на плане							
Номер по плану		РГ1-Н1	РГ2-Н1	РГ3-Н1	РО1-Н1	ОШ1-Н1	АО1-Н1
Расчетная мощность, кВт		0,5	0,08	0,1	0,057	0,090	0,024
Расчетный/пусковой ток, А		2,3	0,36	0,45	0,26	0,41	0,10
Наименование потребителя, назначение линии		Розетка для подключения рабочего инструмента	Розеточная группа для подключения абонентского блока, концентратора, ИБП модема	Розетка для подключения ИБП2 видеорегистратора	Рабочее освещение машинного помещения 1	Освещение шахты лифта 1	Аварийное освещение машинного помещения 1

1. Лист ЭМ3 читать совместно с листом ЭМ2.
2. Выполнить дополнительную систему уравнивания потенциалов щита освещения к шине сталь 25х4мм проводом ПВ1 1х4мм².

Потребность кабелей и проводов. Длина,м.

Число и сечение жил, напряжение	Марка	
	ВВГнг(А)-LS	ПВ-1
1х4-0,66		1,5
3х1,5-0,66	78	
2х1,5-0,66	45	
3х1,5-0,66	5	

Потребность труб. Диаметр, мм. Длина,м.

Обозначение по стандарту	Диаметр по стандарту, мм	Длина, м
ТУ РБ 100338094.001-2003	ПВХ 20	2

Взам. инв. N	Подпись и дата	Инв. N подл.

Изм.	Кол.	Лист	N док.	Подпись	Дата
1		Зам.	б/н		10.25

429-ЭМ

«Замена 1 пассажирского лифта в жилом доме №43 корп. 1 по ул. Я.Коласа в г. Минске»

Разраб.	Песецкая	07.25
Проверил	Семеха	07.25
Н. контр.	Феклистова	07.25

Электрооборудование

Стадия	Лист	Листов
С	3	

Схема электрическая принципиальная щита освещения машинного помещения 1

ЗАО "Гомельлифт"

Формат А3

План машинного помещения 1

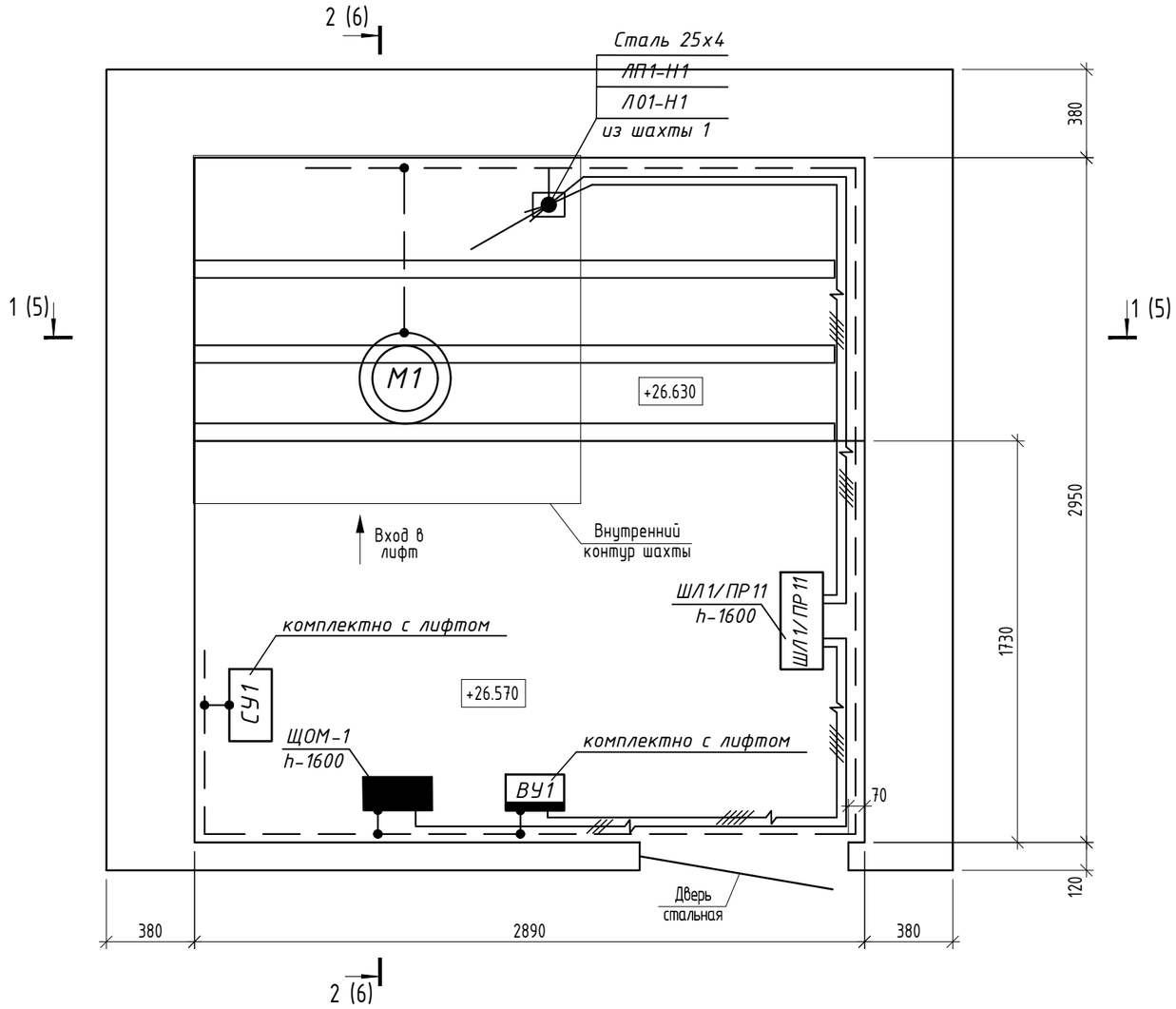

1. Электропитания лифтов выполнить кабелем ВВГнг(А)-LS.
2.Прокладка кабеля питания:
- по существующему лотку;
- по шахте проложить открыто;
- в машинном помещении по стене открыто;
- через перекрытия и стены выполнить в отрезках стальной трубы
- вертикальные участки кабелей из шахты лифта в машинном помещении защитить трубами ПВХ(Г1) на высоту 2м. от уровня пола.
3. Строительная часть показана условно.
4. Расстановку оборудования выполнить по месту.
5. Все металлические части лифтового оборудования, монорельс и металлическую дверь присоединить к существующей системе уравнивания потенциалов.
7. Заземлению подлежат все металлические части лифта, корпуса всех электроаппаратов, направляющие кабины лифта, двери шахты, корпуса электрических щитов, шкаф станции управления лифта, рамы привода, электродвигатель и пр.
8. Шкаф управления лифта в машинном помещении установить на место существующего.
9. Вводное устройство и станция управления поставляется комплектно с лифтом.

УСЛОВНЫЕ ОБОЗНАЧЕНИЯ

- Полоса заземления
- (М1) - Привод лебедки
- СУ - Станция управления
- ВУ - Вводное устройство

						429-ЭМ		
1		Зам.	б/н		10.25	«Замена 1 пассажирского лифта в жилом доме №43 корп. 1 по ул. Я.Коласа в г. Минске»		
Изм.	Кол.	Лист	N док.	Подпись	Дата			
						Электрооборудование	Стадия	Лист	Листов
							С	4	
Разраб.		Песецкая			07.25	План прокладки сетей питания машинного помещения 1	ЗАО "Гомельлифт"		
Проверил		Семеха			07.25				
Н. контр.		Феклистова			07.25				

Взам. инв. N

Подпись и дата

Инв. N подл.

Формат А3

План машинного помещения 1

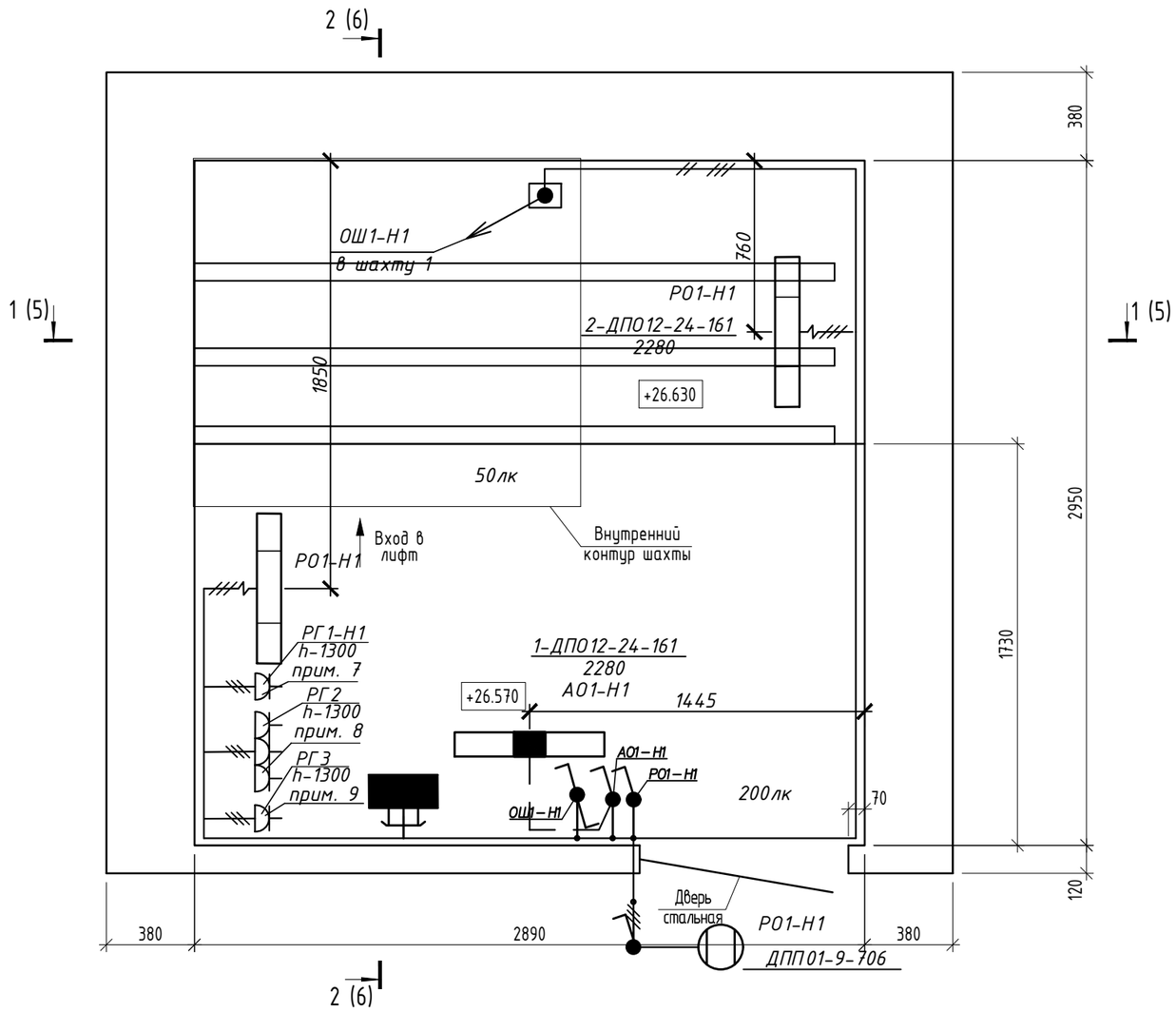

1. Освещение машинного помещения согласно ГОСТ 33984.1-2016 (EN 81-20:2014) на уровне пола должно быть 200 Лк.
2. Освещение шахты лифта выполнено от сети рабочего освещения машинного помещения двумя кабелеми марки ВВГнг 3х1,5мм^2 и ВВГнг 2х1,5мм^2. Освещение шахты лифта включается отдельными выключателями с двух мест установленными в машинном помещении на высоте 1,6м от пола и в приямке шахты лифта на высоте 1,6м от пола.
3. Строительная часть показана условно.
4. Расстановку оборудования выполнить по месту.
5. Рабочее освещение машинного помещения выполнить светильником ДПО12-24-161 со светодиодным модулем мощностью 24 Вт, установить на потолке машинного помещения. Над входом в машинное помещение установить светильник ДПО01-9-706 со встроенным светодиодным модулем мощностью 9 Вт.
6. Аварийное освещение выполнить светильником ДПО12-24-161 (со светодиодным модулем 24Вт) светильник установить на потолке машинного помещения .
7. Розетка РА16-254 с заземляющим контактом для открытой установки применяется для подключения рабочего инструмента.
8. Розетка РА16-254 с заземляющим контактом для открытой установки применяется для подключения блока абонентского (БА).

*В МП 1 установить 2 розетки РА16-297 для концентратора Ezernet, ИБП модема.

9. Розетка РА16-254 с заземляющим контактом для открытой установки применяется для подключения ИБП видеорегистратора.
10. Вертикальные участки кабелей в машинном помещении защитить трубами ПВХ(Г1) на высоту 2м. от уровня пола.

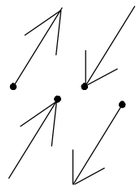

– Проводка уходит на более высокую отметку или приходит с более высокой отметки.

– Проводка приходит с более низкой отметки или уходит на более низкую отметку.

УСЛОВНЫЕ ОБОЗНАЧЕНИЯ

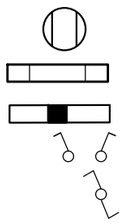

– Светильник светодиодный круглый.

– Светильник светодиодный отличный от круглого.

– Светильник аварийного освещения.

– Выключатель одноклавишный открытой установки.

– Выключатель одноклавишный проходной открытой установки.

N(T $\frac{n*p}{h}$) – Маркировка светильников: N – количество, T – тип, n – количество ламп в светильнике.

200 лк – Минимальная освещенность помещения, лк.

						429-ЭМ			
1		Зам.	б/н		10.25	«Замена 1 пассажирского лифта в жилом доме №43 корп. 1 по ул. Я.Коласа в г. Минске»			
Изм.	Кол.	Лист	N док.	Подпись	Дата				
						Электрооборудование	Стадия	Лист	Листов
							С	5	
Разраб.		Песецкая			07.25	План прокладки сетей освещения машинного помещения 1	ЗАО "Гомельлифт"		
Проверил		Семеха			07.25				
Н. контр.		Феклистова			07.25				

Взам. инв. N

Подпись и дата

Инв. N подл.

Формат А3

Разрез шахты лифта 1

1. Шахта лифта должна быть оборудована стационарным электрическим освещением, обеспечивающим освещенность не менее 50лк при закрытых дверях шахты (СТБ ЕН 81-1-2006; ПУБЛ).
2. Крайние аппараты освещения установить на расстоянии не более чем 0,5м от самой верхней и самой нижней точек шахты (согласно СТБ ЕН 81-1-2006; ПУБЛ).
3. Согласно СТБ ЕН 81-1-2006 освещение шахты должно включаться с двух мест, с машиного помещения и приямка лифта. Освещение шахты должно включаться при производстве технического обслуживания, освидетельствования или иных работ, выполняемых обслуживающим персоналом.
4. Светодиодные светильники для освещения шахты лифта установить на каждом этаже и в приямке лифта.
5. Проходной выключатель освещения шахты установить на высоте 1.6 м от уровня пола приямка.
6. В шахте лифта кабели и полосу заземления проложить открыто на скобах.
7. Металлические направляющие кабины и противовесов должны быть присоединены в верхней части к сети заземления. Места стыков направляющих должны обеспечивать непрерывность электрической цепи.
8. Строительная часть показана условно.
9. Расстановку оборудования выполнить по месту.

Схема подключения проходных выключателей (освещение шахты лифта)

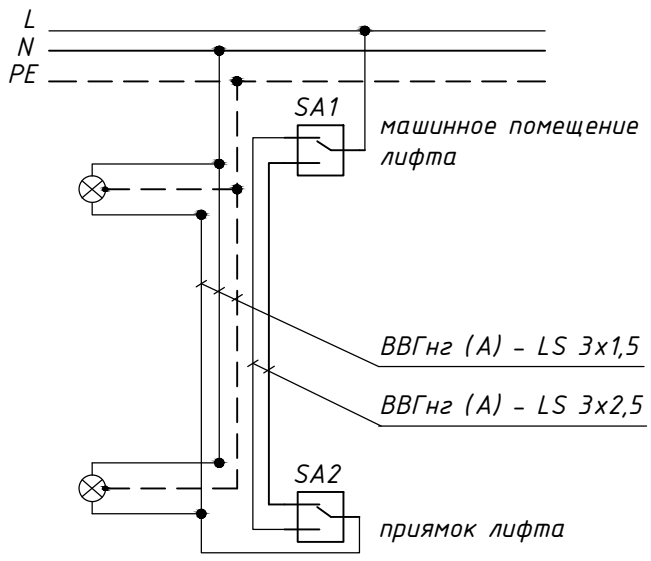

2 - 2

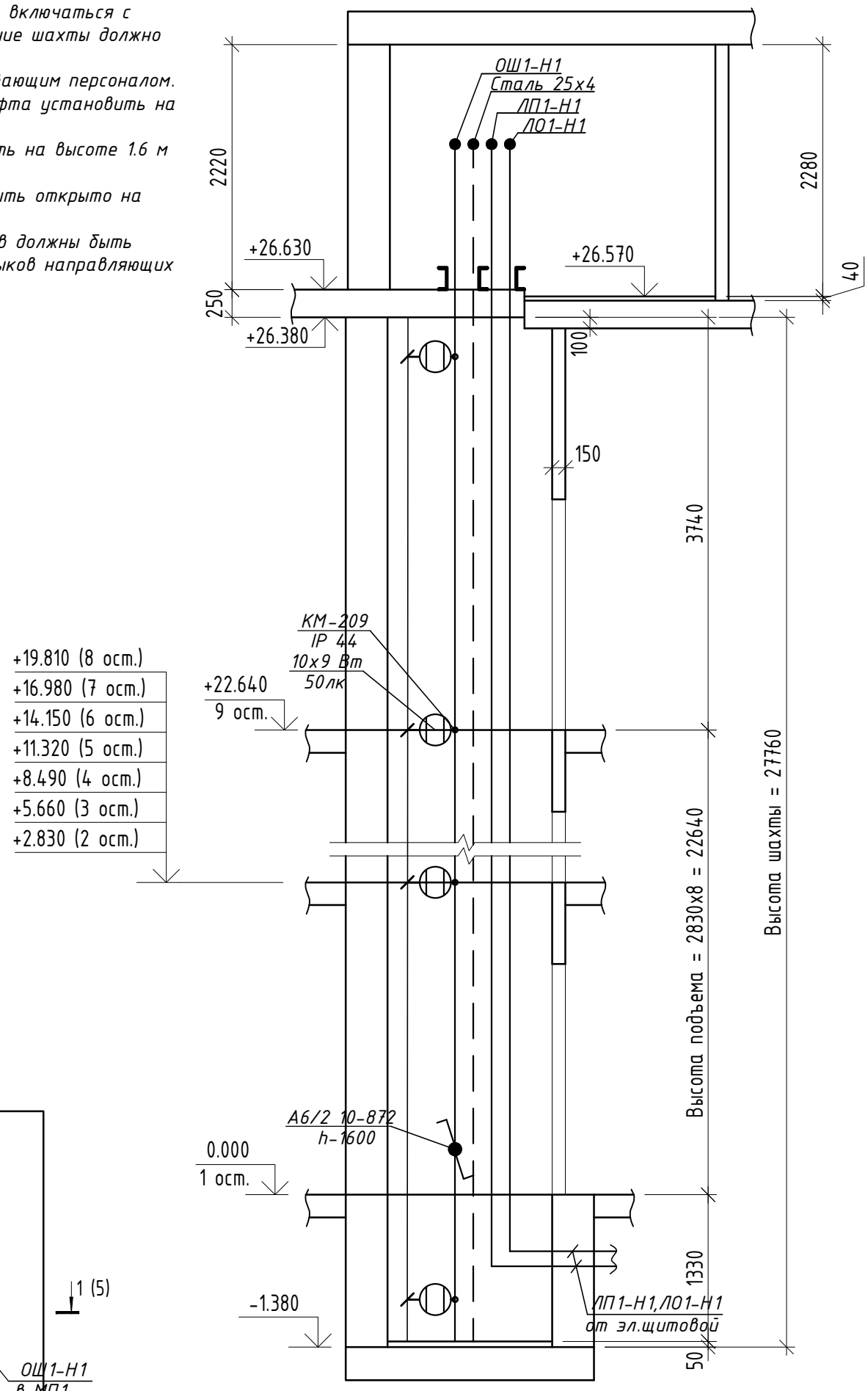

План шахты лифта 1

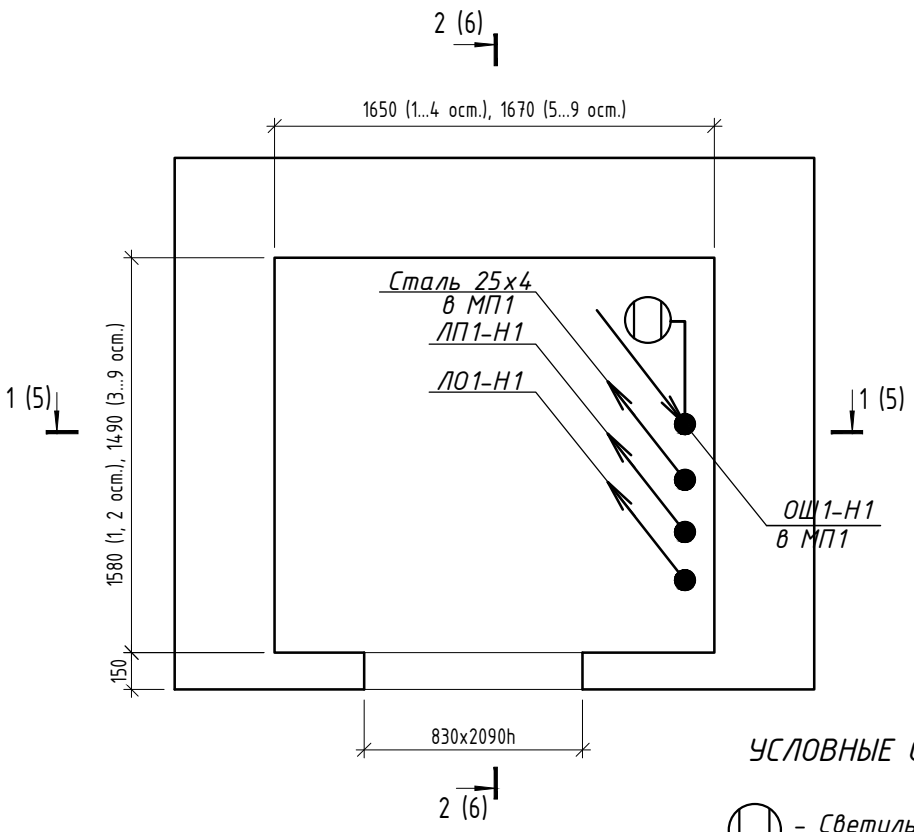

УСЛОВНЫЕ ОБОЗНАЧЕНИЯ

- Светильник светодиодный.
- Выключатель одноклавишный на два направления открытой установки.

Взам. инв. N	Подпись и дата	Инв. N подл.

Изм.	Кол.	Лист	N док.	Подпись	Дата	429-ЭМ			
						«Замена 1 пассажирского лифта в жилом доме №43 корп. 1 по ул. Я.Коласа в г. Минске»			
						Электрооборудование	Стадия	Лист	Листов
							С	6	
Разраб.		Песецкая			07.25	План прокладки сетей питания и освещения по шахте лифта 1	ЗАО "Гомельлифт"		
Проверил		Семеха			07.25				
Н. контр.		Феклистова			07.25				

Формат А3

План 1 этажа

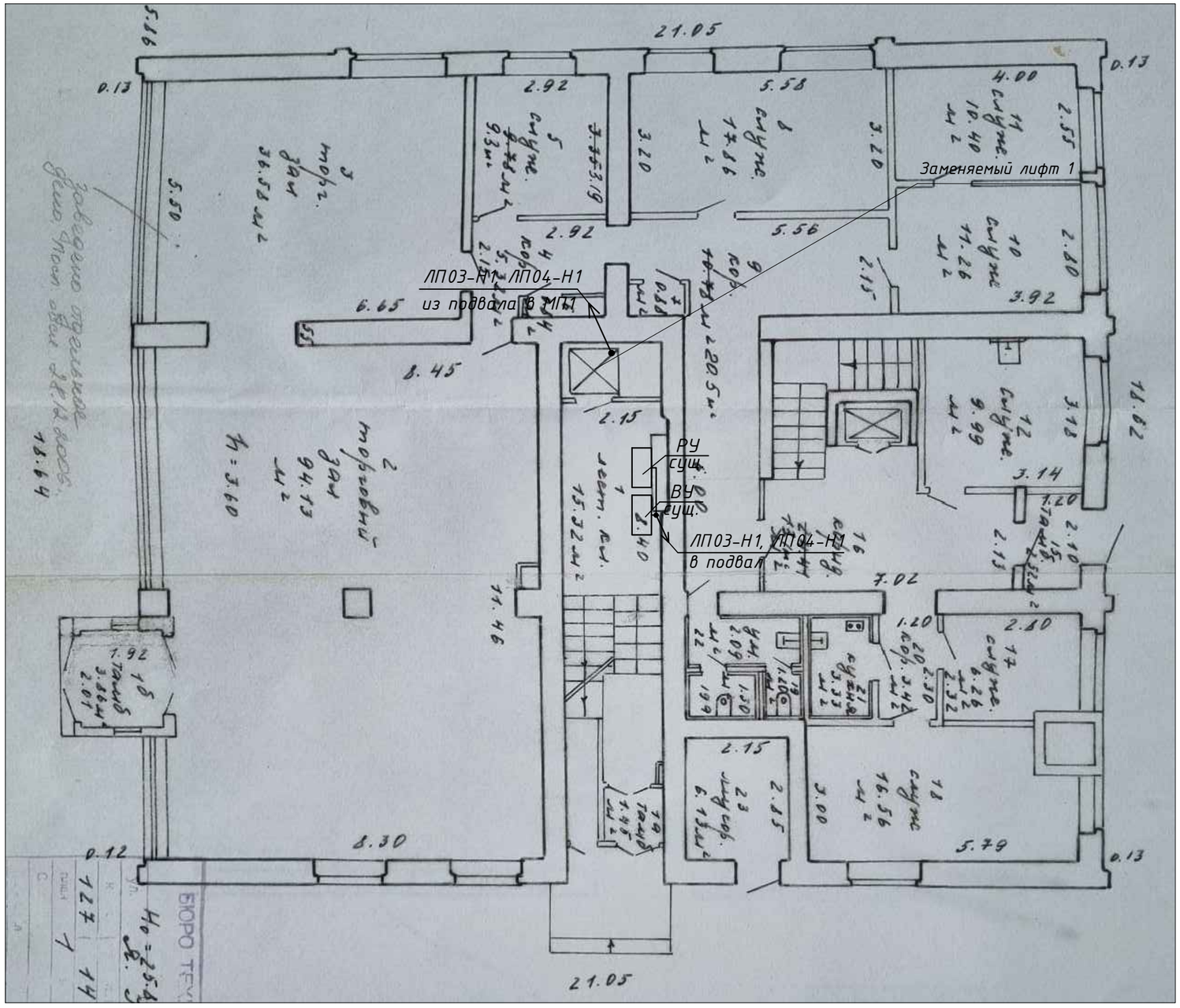

1. Строительная часть показана условно.
2. Расстановку оборудования выполнить по месту.
3. Размещение приборов, электрических и трубных проводок уточнить при монтаже.
4. Места прохода кабелей через стены, перегородки должны быть выполнены в стальных трубах с заделкой массой из негорючего материала с пределом огнестойкости равной требуемой огнестойкости пересекаемых строительных конструкций.

– Проводка уходит на более высокую отметку или приходит с более высокой отметки.

– Проводка приходит с более низкой отметки или уходит на более низкую отметку.

						429-ЭМ		
1		Зам.	б/н		10.25	«Замена 1 пассажирского лифта в жилом доме №43 корп. 1 по ул. Я.Коласа в г. Минске»		
Изм.	Кол.	Лист	N док.	Подпись	Дата			
						Электрооборудование	Стадия	Лист	Листов
							С	7	
Разраб.		Песецкая			07.25	Трасса кабеля на плане первого этажа	ЗАО "Гомельлифт"		
Проверил		Семеха			07.25				
Н. контр.		Феклистова			07.25				

Взам. инв. N

Подпись и дата

Инв. N подл.

Формат А3

План подвала

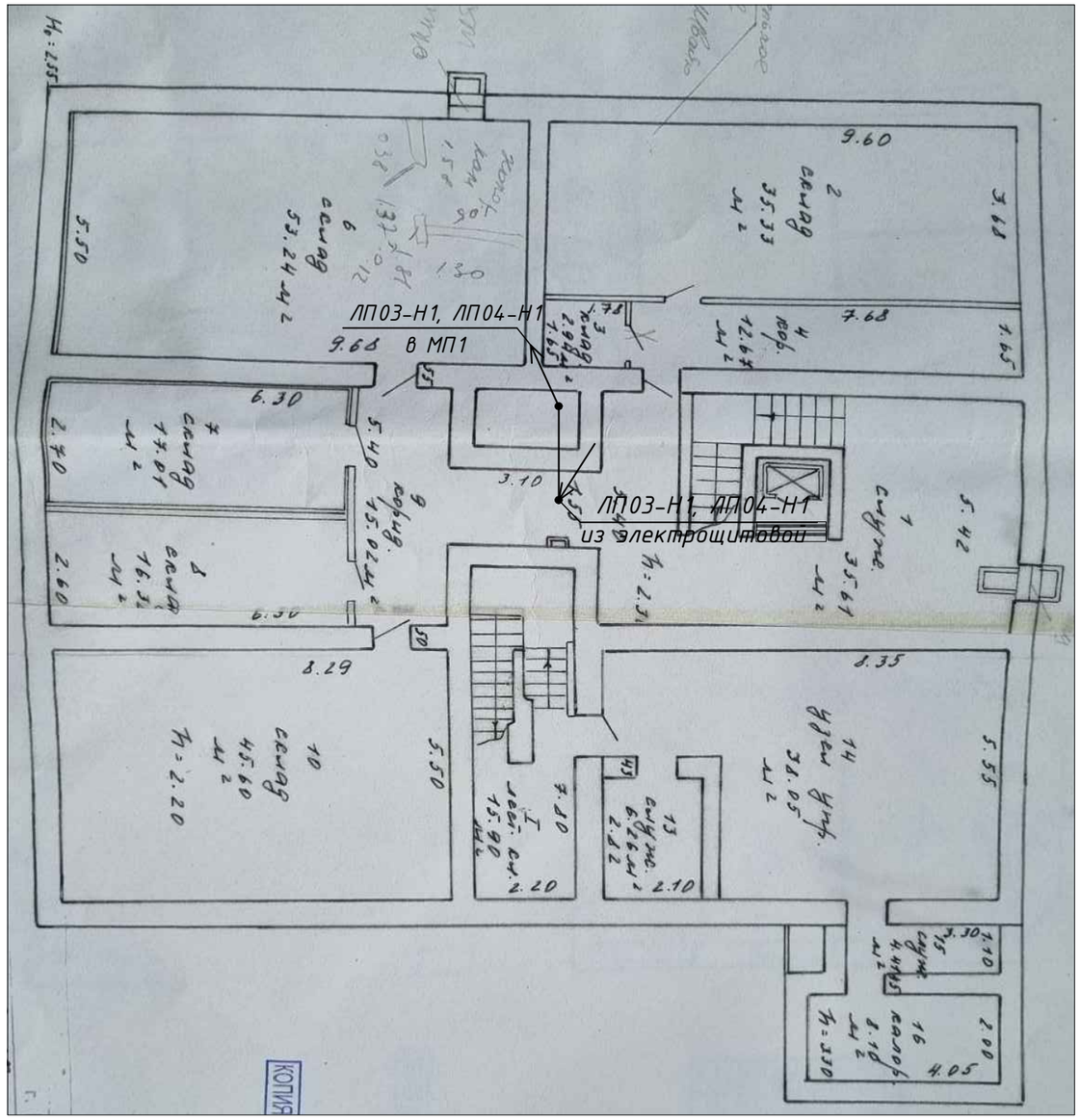

1. Строительная часть показана условно.
2. Расстановку оборудования выполнить по месту.
3. Размещение приборов, электрических и трубных проводок уточнить при монтаже.
4. Места прохода кабелей через стены, перегородки должны быть выполнены в стальных трубах с заделкой массой из негорючего материала с пределом огнестойкости равной требуемой огнестойкости пересекаемых строительных конструкций.

– Проводка уходит на более высокую отметку или приходит с более высокой отметки.

– Проводка приходит с более низкой отметки или уходит на более низкую отметку.

						429-ЭМ
1		Зам.	б/н		10.25	«Замена 1 пассажирского лифта в жилом доме №43 корп. 1 по ул. Я.Коласа в г. Минске»
Изм.	Кол.	Лист	N док.	Подпись	Дата	
						Электрооборудование — Стадия: С; Лист: 8; Листов:
Разраб.		Песецкая			07.25	Трасса кабеля на плане подвала — ЗАО "Гомельлифт"
Проверил		Семеха			07.25	
Н. контр.		Феклистова			07.25	

Взам. инв. N | Подпись и дата | Инв. N подл.

Формат А3

Схема межпанельных соединений

Схема ШЛ1/ПР11

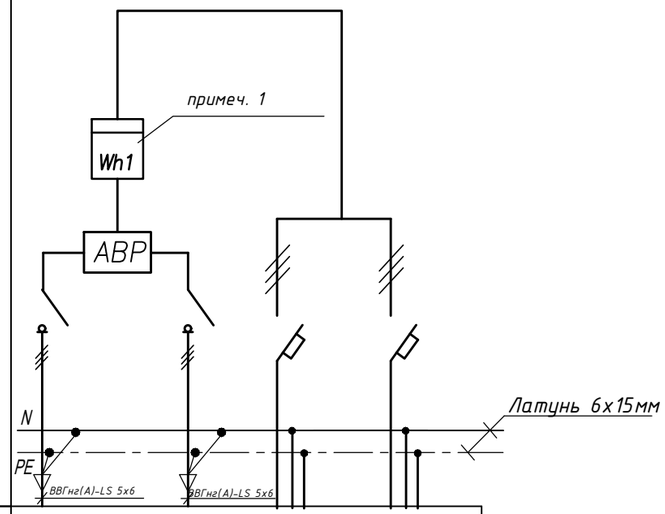

Тип панели		ПР11-3.004-IP31 У3			
Номер групп		Ввод 1	Ввод 2	ЛП1-Н1	ЛО1-Н1
Номинальный ток, А	автоматического выключателя/ предохранителя	-	-	ВА47-63/20	ВА47-29/16
	уставки расцепителя/плавкой вставки	-	-	20А,3Р,С	16А,1Р,В
	вводного аппарата	32	32		
	тип вводного аппарата	QS1	QS2	QF1.1	QF1.2
Тип и технические данные счетчика		CE 318 BY S31 146 JPR UVFL			
Тип и технические данные трансформаторов тока		-	-		

1. В ШЛ1/ПР11 передусмотреть место для установки счетчика электрической энергии CE 318 BY S31 146 JPR UVFL 5-100А.
2. Предусмотреть устройство для опломбирования вводных аппаратов.
3. Предусмотреть в ШЛ1/ПР11 отдельный отсек -для вводных автоматов и блока АВР. (ГОСТ 32397-2020, п. 6.2)

Взам. инв. N | Подпись и дата | Инв. N подл.

Изм.	Кол.	Лист	N док.	Подпись	Дата
1		Зам.	б/н		10.25

429-ЭМ.ОЛ

«Замена 1 пассажирского лифта в жилом доме №43 корп. 1 по ул. Я.Коласа в г. Минске»

Разраб.	Песецкая	07.25
Проверил	Семеха	07.25
Н. контр.	Феклистова	07.25

Электрооборудование

Стадия	Лист	Листов
С	1	2

Опросный лист для заказа ШЛ1/ПР11 с АВР (ПР11-3.004-IP31 У3)

ЗАО "Гомельлифт"

Формат А3

Схема межпанельных соединений

Схема ЩОМ-1

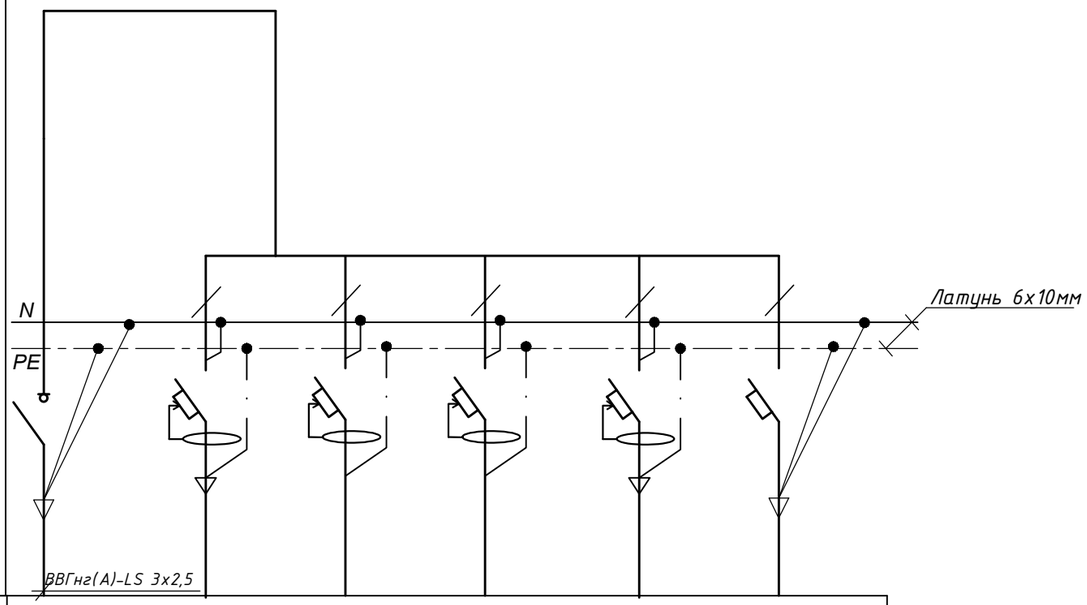

Тип панели		ЩОМ-1					
Номер групп		Ввод 1	РГ1-Н1	РГ2-Н1	РГ3-Н1	РО1-Н1	АО1-Н1
Номинальный ток, А	автоматического выключателя/ предохранителя	-	АД12-10/30	АД12-6/30	АД12-6/30	АД12-6/30	ВА47-29
	уставки расцепителя/плавкой вставки	-	10А,30mА, 2Р,АС	6А,30mА, 2Р,АС	6А,30mА, 2Р,АС	6А,30mА, 2Р,АС	6А,1Р,В
	вводного аппарата	16					
	тип вводного аппарата	QS1	QF1.1	QF1.2	QF1.3	QF1.4	QF1.5
Тип и технические данные счетчика		-					
Тип и технические данные трансформаторов тока		-					

Взам. инв. N

Подпись и дата

Инв. N подл.

Изм.	Кол.	Лист	N док.	Подпись	Дата
Разраб.		Песецкая			07.25
Проверил		Семеха			07.25
Н. контр.		Феклистова			07.25

429-ЭМ.ОЛ

«Замена 1 пассажирского лифта в жилом доме №43 корп. 1 по ул. Я.Коласа в г. Минске»

Электрооборудование

Стадия	Лист	Листов
С	2	

Опросный лист для заказа ЩОМ-1 (ЩОМ-12, ТУВУ691768257.001-2014)

ЗАО "Гомельлифт"

Формат А3

Поз.	Наименования и техническая характеристика	Тип, марка, обозначение документа, опросного листа	Код продукции	Поставщик	Ед. изме-рения	Кол.	Масса 1 ед. кг	Примечание
1	2	3	4	5	6	7	8	9
	Светотехническое оборудование							1.1
	Светодиодный светильник со встроенным светд. модулем U=220В, 24Вт, IP54, УХЛ4	ДПО12-24-161 УХЛ4			шт.	3		уст. в МП1
	~~Светодиодный светильник для авар. освещения с БАП U=220В, 24Вт, IP54, УХЛ4~~	~~ДПО12-24-161-А1 УХЛ4~~			~~шт.~~	~~1~~		~~уст. в МП1~~
	Светодиодный светильник со встроенным светод. модулем U=220В, 9Вт, IP54, УХЛ4	ДПО01-9-706 УХЛ4			шт.	11		уст. в МП1 в шахте
	Электроустановочные изделия							
	Коробка разветвительная открытой установки IP44	КМ-209			шт.	15		
РО,АО,ОШ	Выключатель одноклавишный 250В, 6А открытой установки IP54	А16-222			шт.	3		
	Выключатель проходной (на два направления) 250В, 10А открытой установки IP54	А6/2 10-872			шт.	2		
	Розетка открытой установки с заземляющими контактами 250В, 16А, IP54	РА16-297			шт.	5		
PE.N.	Din рейка оцинкованная 35мм l-300мм				шт.	1	1.2	уст. в ВРУ
	~~Шина электромеханическая медь 3х20 l-300мм~~				~~шт.~~	~~2~~		
	~~Изолятор шинный SM H25xD27xM6~~	~~SQ0807-0001~~			~~шт.~~	~~2~~		
	Клемма вводная силовая 4 ввода 6-50мм^2 (цвет "голубой")	аналог КВС			шт.	1		
	Клемма вводная силовая 4 ввода 6-50мм^2 (цвет "желто-зеленый")	аналог КВС			шт.	1		
	Устройства комплектные, щитки, пункты							
ШЛ1/ПР11	Пункт распределительный ПР навесного исполнения 650х750х200 со встроенным	ПР11-3.004-IP31 У3			шт.	1		
	АВР 2.0 с " N" " PE" шинами:	ТУ РБ 000012262.177-94						
QS1,QS2	- Выключатель нагрузки ВН32-100 Uн=380В, Iн=32А, 3Р				шт.	2		
QF1.1	- Распределительные выключатели ВА47-63 Uн=380В, Iн=20А, 3Р "С"				шт.	1		
QF1.2	- Распределительные выключатели ВА47-29 Uн=220В, Iн=16А, 1Р "В"				шт.	1		

1. Тип и марку оборудования уточнить при тендерных торгах с сохранением технических характеристик.
2. При закупке оборудования с техническими характеристиками и параметрами, отличающимися от приведенных в спецификациях оборудования, в разработанную проектную документацию вносятся изменения по поручению заказчика на договорной основе.

Изм.	Кол.	Лист	N док.	Подпись	Дата
1	2	Изм.	б/н		10.25
Разраб.		Песецкая			07.25
Проверил		Семеха			07.25
Н. контр.		Феклистова			07.25

429-ЭМ.СО

«Замена 1 пассажирского лифта в жилом доме №43 корп. 1 по ул. Я.Коласа в г. Минске»

Электрооборудование

Стадия	Лист	Листов
С	1	3

Спецификация оборудования, изделий и материалов

ЗАО "Гомельлифт"

Взам. инв. N

Подпись и дата

Инв. N подл.

Формат А3

Поз.	Наименования и техническая характеристика	Тип, марка, обозначение документа, опросного листа	Код продукции	Поставщик	Ед. изме-рения	Кол.	Масса 1 ед. кг	Примечание
1	2	3	4	5	6	7	8	9
ЩОМ-1	Щит осветительный на 12 модулей настенного исполнения IP31 (300х350х132)	ЩОМ-12,TY BY691768257.001-2014			шт.	1		уст. в МП1
	Шина (Латунь) N-PE 6*10мм^2- 2шт.							
QS1	- На вводе выключатель нагрузки Uн=220В, Iн=16А, 1Р	ВН 32/ 16			шт.	1		
QF1.1	- С линейными дифференциальными выключателями Uн=220В, Iн=10А, Iср=30ma,1 Ф"АС"	АД 12-10/30 "АС"			шт.	1		
QF1.2-1.4	- С линейными дифференциальными выключателями Uн=220В, Iн=6А, Iср=30ma,1 Ф"АС"	АД 12-6/30 "АС"			шт.	3		
QF1.5	- С линейными автоматическими выключателями Uн=220В, Iн=6А, 1Р "В"	ВА47-29/6			шт.	1		
	Модульное оборудование							
QF1,QF2	Автоматические выключатели ВА47- 63 Uн=380В, Iн=32А, 3Р "С"	ВА47-63/32			шт.	2		уст. в ВРУ
	Кабельная продукция для силового оборудования						1.1	
~~ЛП1-Н1~~	~~сеч 5х4 - 0,66~~	~~ВВГнг(А)-LS ГОСТ31996-2012~~			~~м~~	~~63~~		
ЛП1-Н1	сеч 5х4 - 0,66	ВВГнг(А)-LS ГОСТ31996-2012			м	9		
ЛП01,ЛП02	сеч 1х6 - 0,66	ПВ-1 (бел.)			м	6	1.2	
~~ЛП03,ЛП04~~	~~сеч 5х6 - 0,66~~	~~ВВГнг(А)-LS ГОСТ31996-2012~~			~~м~~	~~28~~		
ЛП03,ЛП04	сеч 5х6 - 0,66	ВВГнг(А)-LS ГОСТ31996-2012			м	120		
	сеч 1х4 - 0,66	ПВ-1 (Желто-зеленый)			м	1,5	1.3	
	~~сеч 1х35 - 0,66~~	~~ПВ-3 (бел.)~~			~~м~~	~~0,5~~		
	сеч 1х35 - 0,66	ПВ-3 (желто-зеленый)			м	1		
	сеч 1х35 - 0,66	ПВ-3 (голубой)			м	1		
	Кабельная продукция для электрического освещения							
	Кабель с медными жилами, с ПВХ изоляцией для рабочего освещения						1.4	
~~Л01-Н1~~	~~сеч 3х2,5 - 0,66~~	~~ВВГнг(А)-LS ГОСТ31996-2012~~			~~м~~	~~63~~		
Л01-Н1	сеч 3х2,5 - 0,66	ВВГнг(А)-LS ГОСТ31996-2012			м	9		
	Кабель с медными жилами, с ПВХ изоляцией для рабочего освещения							
Р01-Н1	сеч 3х1,5 - 0,66	ВВГнг(А)-LS ГОСТ31996-2012			м	18		

Взам. инв. N

Подпись и дата

Инв. N подл.

Поз.	Наименования и техническая характеристика	Тип, марка, обозначение документа, опросного листа	Код продукции	Поставщик	Ед. изме-рения	Кол.	Масса 1 ед. кг	Примечание
1	2	3	4	5	6	7	8	9
	Кабель с медными жилами, с ПВХ изоляцией для аварийного освещения							
~~АО1-Н1~~	~~сеч 4х1,5 - 0,66~~	~~ВВГнг(А)-LS ГОСТ31996-2012~~			~~м~~	~~5~~		
АО1-Н1	сеч 3х1,5 - 0,66	ВВГнг(А)-LS ГОСТ31996-2012			м	5		
	Кабельная продукция для освещения шахт лифта							
ОШ1-Н1	Кабель с медными жилами, с ПВХ изоляцией для освещения шахты	ВВГнг(А)-LS ГОСТ31996-2012						
ОШ1-Н1	сеч 3х1,5 - 0,66				м	45		
	сеч 2х1,5 - 0,66				м	45		
	Кабельная продукция для розеточной группы лифтов							
	Кабель с медными жилами, с ПВХ изоляцией для подключения розеток	ВВГнг(А)-LS ГОСТ31996-2012						
РГ1-Н1	сеч 3х1,5 - 0,66				м	5		
РГ2-Н1	сеч 3х1,5 - 0,66				м	5		
РГ3-Н1	сеч 3х1,5 - 0,66				м	5		
	Трубы							
	Труба стальная	25х1,8 ГОСТ10704-91 / ст3 ГОСТ10705-80			м	1		
	Труба поливинилхлоридная, самозатухающий ПВХ, не поддерживающий горение	ТУ РБ 100338094.001-2003						
		ПВХ-В-Р ЭП 20У			м	4		
		ПВХ-В-Р ЭП 25У			м	2		
		ПВХ-В-Р ЭП (гоф) 50У			м	24		
Wh1	Счетчик электрической энергии CE 318 BY S31 146 JPR UVFL 5-100A	CE 318 BY S31 146 JPR UVFL			шт.	1		

Взам. инв. N

Подпись и дата

Инв. N подл.

Ведомость объемов строительных и монтажных работ

№	Наименование	Единица измерений	Количество
1	Выключатель в машинном помещении (приямке)	шт.	5
2	Светильник в машинном помещении	шт.	4
3	Светильник в шахте	шт.	10
4	Прокладка кабелей по лотку	м	28
5	Прокладка кабелей открыто	м	224
6	Прокладка кабелей в трубе	м	31
7	Автоматические выключатели на Din рейку	шт.	2
8	Розетка открытой установки с заземляющими контактами Uн=220В	шт.	5
9	Щит лифтовой ШЛ1/ПР11 с АВР	шт.	1
10	Щиток освещения ЩОМ-12	шт.	1
	Разделка кабеля, сечением, мм2:		
	5х4-0,66	шт.	2
	5х6-0,66	шт.	4
	3х2,5-0,66	шт.	2
	Отверстие		
	Отверстие железобетон Ф30 l 220мм	шт.	2

Взам. инв. N

Подпись и дата

Инв. N подл.

Изм.	Кол.	Лист	N док.	Подпись	Дата
Разраб.		Песецкая			07.25
Проверил		Семеха			07.25
Н. контр.		Феклистова			07.25

429-ЭМ.ОР

«Замена 1 пассажирского лифта в жилом доме №43 корп. 1 по ул. Я.Коласа в г. Минске»

Электрооборудование

Стадия	Лист	Листов
С	1	2

Ведомость объемов работ

ЗАО "Гомельлифт"

Ведомость объемов демонтажных работ

№	Наименование	Единица измерений	Количество	Примечание
	Демонтажные работы			
1	Светильник в шахте	шт.	10	Лом
2	Выключатель	шт.	2	Лом
3	ВУ	шт.	1	Лом
4	Светильник в машинном помещении	шт.	3	Лом
5	Алюминиевый лом	кг.	30	Лом
6	Предохранители ПН	шт.	3	Лом
7	Провод АПВ	м	80	Лом

Взам. инв. N

Подпись и дата

Инв. N подл.

Изм.	Кол.	Лист	N док.	Подпись	Дата

429-ЭМ.ОР

Лист 2

Ведомость чертежей основного комплекта 429–СС

Лист	Наименование	Примечание
1	Общие данные	Изм.1
2	Схема электрическая соединений	Изм.1
3	План машинного помещения лифта. План типового этажа	Изм.1
4	Структурная схема установки видеорегистратора в машинном помещении.	Изм.1
	План машинного помещения лифта	

Ведомость ссылочных и прилагаемых документов

Обозначение	Наименование	Примечание
	Прилагаемые документы	
429–СС.СО	Спецификация оборудования, изделий и материалов	Изм.1
429–СС.ОР	Ведомость обьемов работ	Изм.1

Общие указания

1 Проект разработан на основании задания на проектирование, в соответствии с техническими условиями на диспетчеризацию лифтов N 07–37/99–Т от 12.06.2025г. и техническими условиями на оснащение кабины лифта системой видеоконтроля N07–37/115–Твн от 12.07.2025г. ОАО «Беллифт».

2 Проект выполнен в соответствии с требованиями:

– СН 1.02.02–2023 «Состав и содержание проектной документации»;

– СН4.04.02–2019 «Системы связи и диспетчеризации инженерного оборудования жилых и общественных зданий»;

– Правил по обеспечению промышленной безопасности при эксплуатации лифтов и строительных грузопассажирских подьемников.

3 Технические решения, принятые в строительных чертежах, соответствуют требованиям экологических, санитарно–гигиенических, противопожарных и других действующих норм и правил и обеспечивают безопасную для жизни и здоровья людей эксплуатацию обьекта при соблюдении предусмотренных рабочими чертежами мероприятий

4 Проектом предусматривается диспетчеризация 1–го лифта

5 Места прохода кабелей через ограждающие конструкции и межэтажные перекрытия должны быть выполнены в стальных трубах с заделкой массой из негорючего материала с пределом огнестойкости равной требуемой огнестойкости пересекаемых строительных конструкций

6 Технические характеристики оборудования приведены для определения сметной стоимости строительства и будут уточнены после проведения процедуры закупок

7 При закупке оборудования с техническими характеристиками и параметрами, отличающимися от приведенных в спецификациях оборудования, в разработанную проектную документацию вносятся изменения по поручению заказчика на договорной основе.

8 Согласно письму филиала "МГТС" N32–2–15/4755 от 23.06.2025г. имеется техническая возможность подключения услуги "Создание сети сбора и передачи информации в системах телеметрии".

9 Изменение 1 внесено на основании замечаний ДРУП "Госстройэкспертиза по г.Минску" N11–06/КЗ–1322 от 09.10.2025г.

1.1 / Дополнение

Согласовано

Взамен инв.N

Подпись и дата

Инв.N подл.

1	2	–	б/н		10.2025	429–СС
Изм.	Кол.	Лист	N док.	Подпись	Дата	«Замена 1 пассажирского лифта в жилом доме N43 корп. 1 по ул. Я.Коласа в г. Минске»
ГИП		Феклистова			08.2025	Жилой дом / 1.2 / Дополнение — Стадия: С; Лист: 1; Листов: 4
Разработал		Баруто			08.2025	Общие данные
Проверил		Баруто			08.2025	ЗАО "Гомельлифт"
Н. контр.		Феклистова			08.2025	

Формат А3

Адрес	г.Минск, ул.Я.Коласа, 43 корп.1			
N подъезда	1			
место установки	машинное помещение	кабина лифта	машинное помещение	машинное помещение
наименование параметра	контроль состояния лифта	переговорно–вызывное устройство	контр. открыт. двери	Диспетчерская связь
обозн. по электрической схеме (N поз. по спец)	1–СУ	1–А2	1–SQ	КЕ

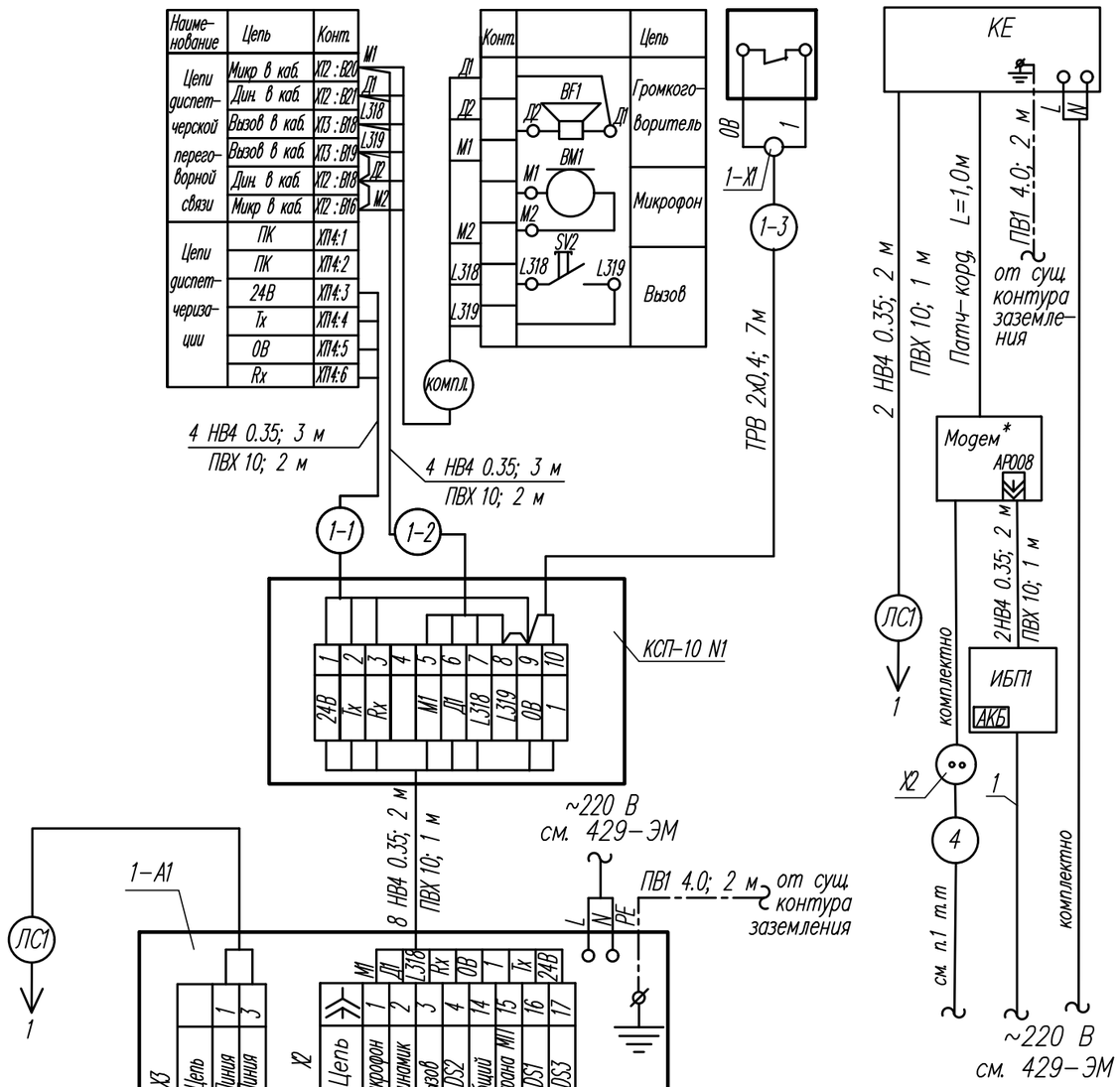

Спецификация оборудования

Марка, поз.	Наименование	Кол.	Примечание
1–СУ	Станция управления УП	1	см. 429–АС
1–А2	Переговорно–вызывное устройство	1	комплектно с лифтом
	Система контроля инженерного оборудования СКИО "Беллифт"		
1–А1	Блок абонентский ПДЖИ.421453.007–05	1	
КЕ	Концентратор ETHERNET ПДЖИ.421453.005	1	
	Приборы и средства автоматизации		
1–SQ	Извещатель магнитоконтактный MPS–20	1	
ИБП1	Источник бесперебойного питания "Резерв 12/2"	1	
	Монтажные изделия и материалы		
	Провод НВ4 0.35 ГОСТ 17515–72Е	48	м
	Провод ТРВ 2х0,4 ТУ BY500017371.047–2008	7	м
	Провод ПВ1 4.0 ГОСТ 31947–2012	4	м
	Трубка ПВХ ТВ–40А 10 ГОСТ 19034–82	7	м
N1	Коробка соединительная КСП–10	1	
1–X1	Коробка КО–4	1	
1	Шнур ПВС–ВП 3х0,75–250–15–10 ГОСТ 28244–96	1	

Расчет времени автономного питания от ИБП1

Модем–12Вт Мощность подключаемой нагрузки 12/0,8=15Вт

Расчет времени автономного питания от ИБП: где

емкость АКБ – 7А*ч, напряжение аккумуляторов –13,6В,

$$T_{раб.}=\frac{7x13,6}{15}=6,3 \text{ часа}$$

1 Прокладку кабеля (4) в машинное помещение, установку розетки (X2) для модема выполняет РУП "Белтелеком"

2 Поставку модема выполняет ОАО "Беллифт".

Изм.	Кол.	Лист	Nдок.	Подпись	Дата
1	1	–	б/н		10.2025

429–СС

«Замена 1 пассажирского лифта в жилом доме N43 корп. 1 по ул. Я.Коласа в г. Минске»

Жилой дом / 1.1 / Дополнение

Стадия	Лист	Листов
С	2	

Разработал	Баруто		08.2025
Проверил	Баруто		08.2025
Н.контр.	Феклистова		08.2025

Схема электрическая соединений

ЗАО "Гомельлифт"

Взамен инв.N | Подпись и дата | Инв.N подл.

Формат А3

План машинного помещения лифта

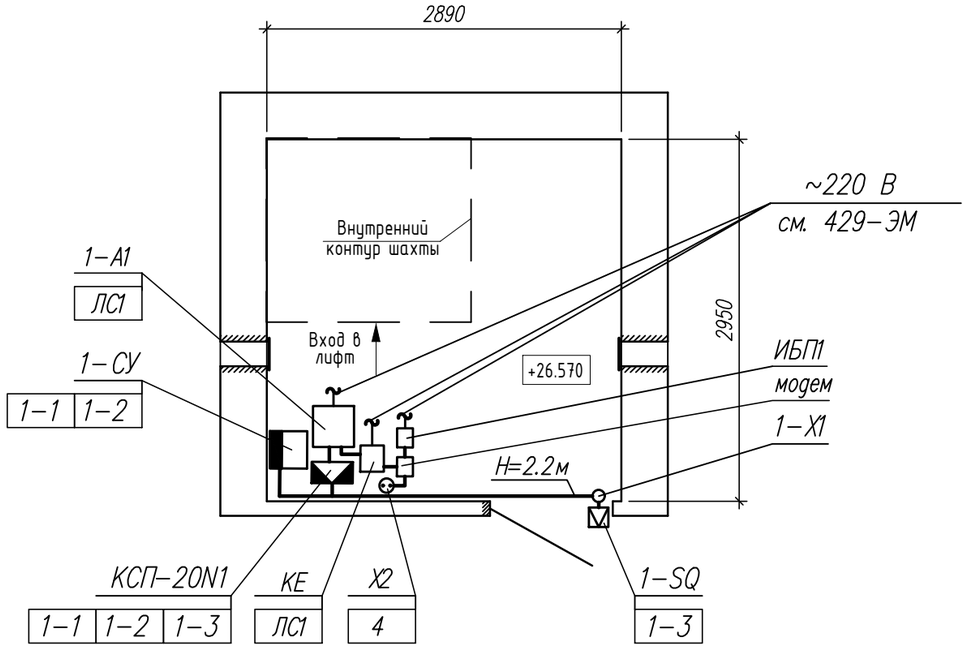

План типового этажа

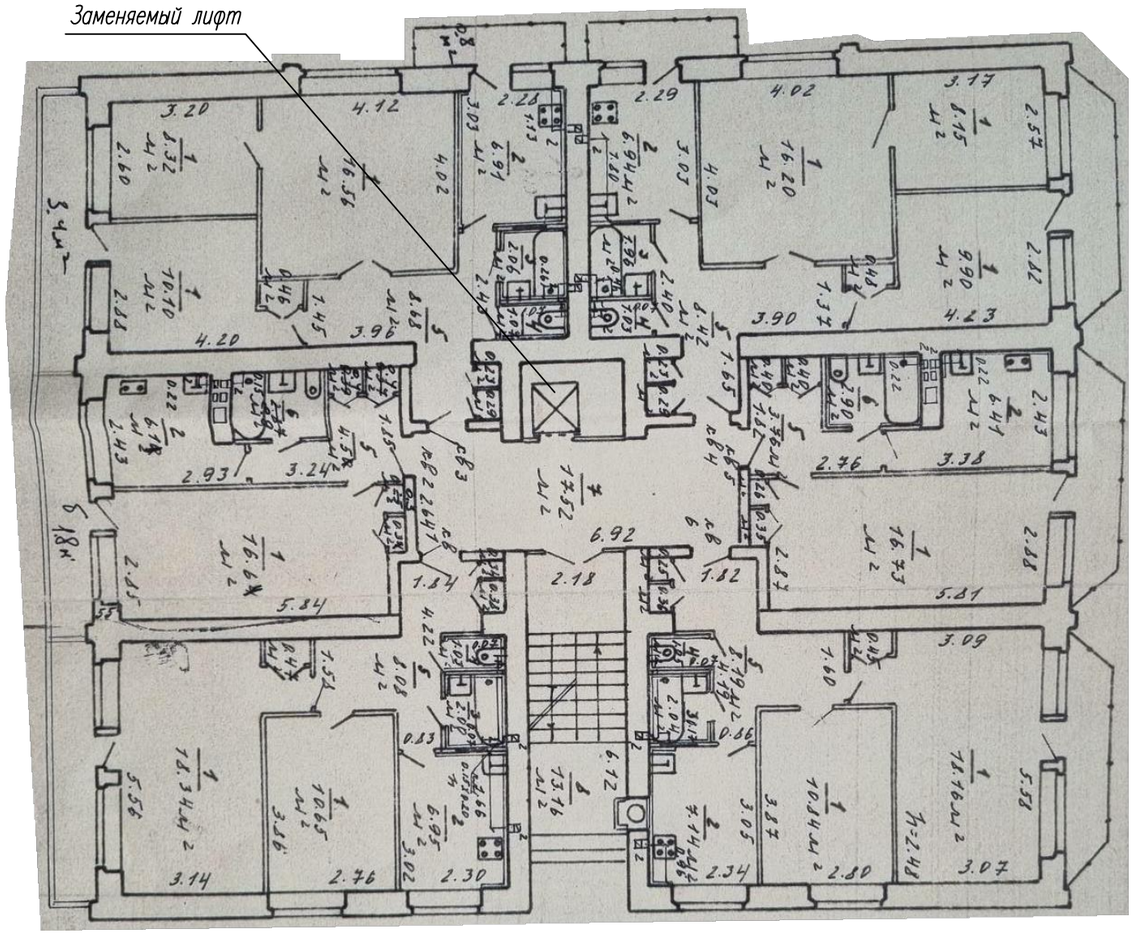

1 Размещение приборов, электрических и трубных проводок уточнить при монтаже

2 Маркировка цепей, обозначение приборов и средств диспетчеризации соответствуют приведенным на схеме электрической соединений, л. 2.

3 Концентратор ETHERNET, блок питания, модем установить в машинном помещении

						429–СС		
1	1	–	б/н		10.2025	«Замена 1 пассажирского лифта в жилом доме N43 корп. 1 по ул. Я.Коласа в г. Минске»		
Изм.	Кол.	Лист	N док.	Подпись	Дата			
						Жилой дом / 1.1 / Дополнение	Стадия	Лист	Листов
							С	3	
Разработал		Баруто			08.2025	План машинного помещения лифта. План типового этажа	ЗАО "Гомельлифт"		
Проверил		Баруто			08.2025				
Н. контр.		Феклистова			08.2025				

Формат А3

Согласовано

Раздел АС	Шишкин	08.2025
Раздел ЭМ	Песецкая	08.2025

Взамен инв.N

Подпись и дата

Инв.N подл.

Структурная схема установки видеорегистратора в машинном помещении

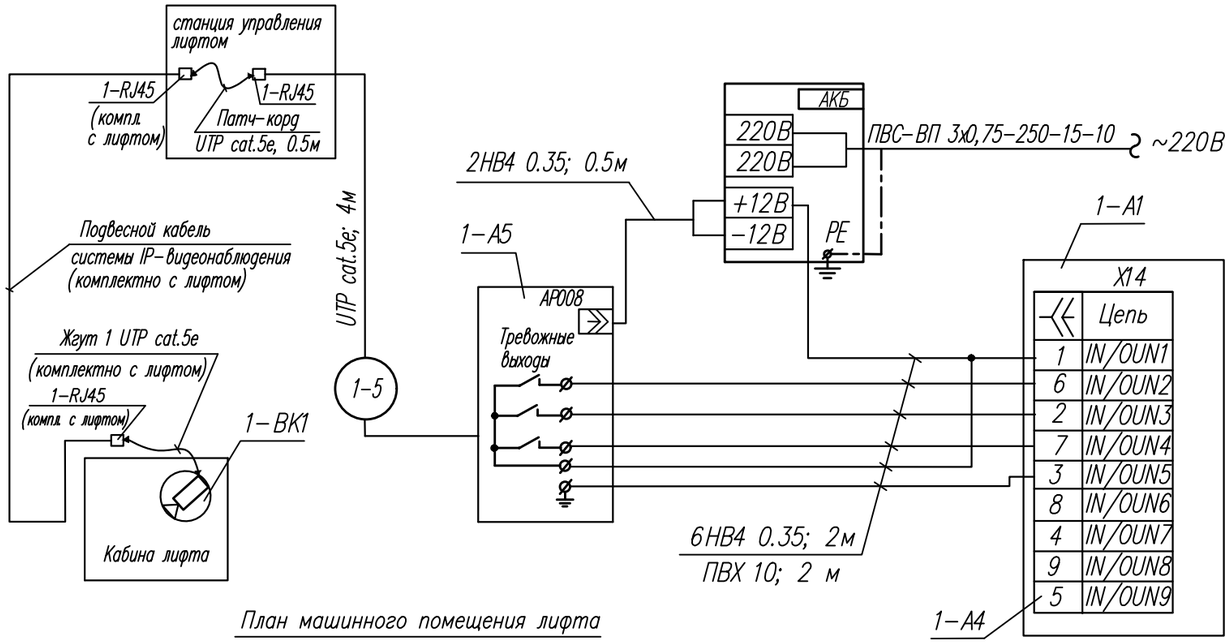

Спецификация оборудования

Марка, поз.	Наименование	Кол.	Примечание
1-A5	Видеорегистратор гибридный Dahua DHI-XVR5104HE-X1	1	
1-BK1	IP-видеокамера	1	Комплектно с лифтом
1-ИБП2	Блок бесперебойного питания ББП-40	1	
1-A4	Модуль видео ПДЖИ.426439.015	1	
RJ45	Розетка настенная 1 порт RJ45 cat.5e	1	
	Патч-корд UTP cat.5e, с заливн. колпачками, 0.5м	1	
UTP cat.5e	Кабель витая пара UTP4-cat.5e	4	м
	Провод НВ4 0.35 ГОСТ 17515-72Е	13	м
	Трубка ПВХ ТВ-40А 10 ГОСТ 19034-82	2	м
	Шнур ПВС-ВП 3х0,75-250-15-10 ГОСТ 28244-96	1	

План машинного помещения лифта

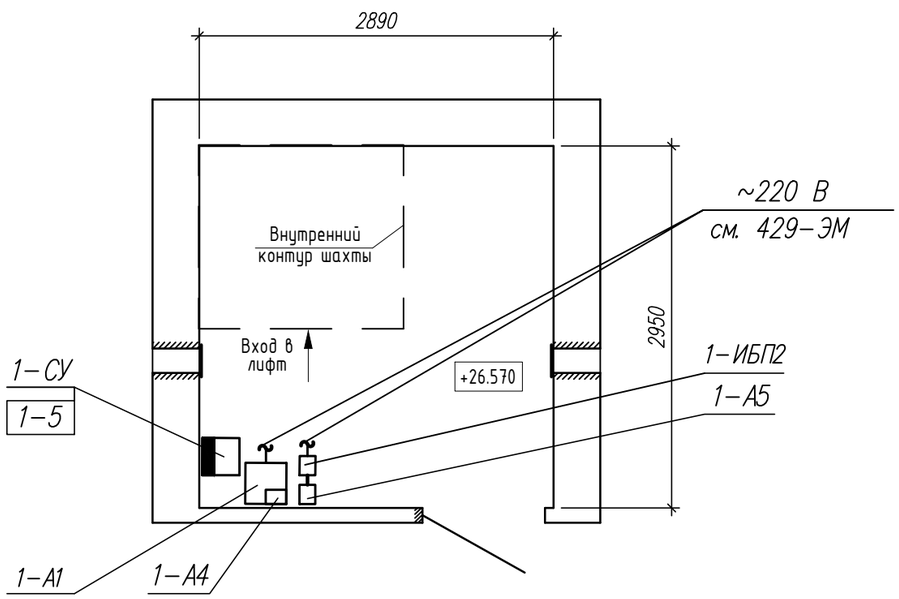

Расчет емкости жесткого диска для видеорегистратора

V=T*b*n*3600*t/8192=30*2,3*1*3600*24/8192=728Гб=1.0Тб

T=30 дней (количество дней хранения)

b=2,3 Мбит/с (поток с одной 2Мп камеры разрешением 1920х1080, H=264)

n=1 (количество камер)

t=24 часа (время записи в сутки)

3600 – количество секунд в часу

8192– перевод Мегабитов в Гигабайты

1 В лифте используется система цифрового IP-видеонаблюдения с использованием IP-камеры.

2 Сигнал от видеокамеры в кабине лифта выводиться отдельным кабелем в машинное помещение к месту установки станции управления лифтом и далее подключается к видеорегистратору.

3 Модуль видео 1-A4 установить в абонентском блоке 1-A1.

Расчет времени автономного питания от ИБП2

Видеорегистратор Dahua DHI-XVR5104HE-X1 – 15Вт

Видеокамера – 3,5Вт

$$Итого=\frac{15+3,5}{0,8}=23Вт$$

Расчет времени автономного питания от ИБП: где емкость АКБ – 7А*ч, напряжение аккумуляторов – 13,6В, мощность подключаемой нагрузки 23Вт:

$$Траб.=\frac{7x13,6}{23}=4,1\ часа$$

Изм.	Кол.	Лист	Nдок.	Подпись	Дата
1	1	–	б/н		10.2025

429-СС

«Замена 1 пассажирского лифта в жилом доме N43 корп. 1 по ул. Я.Коласа в г. Минске»

Жилой дом

1.1 Дополнение

Стадия	Лист	Листов
С	4	

Разработал	Баруто		08.2025
Проверил	Баруто		08.2025
Н.контр.	Феклистова		08.2025

Структурная схема установки видеорегистратора в машинном помещении. План машинного помещения лифта

ЗАО "Гомельлифт"

Формат А3

Согласовано

Раздел АС	Шишкин	08.2025
Раздел ЭМ	Песецкая	08.2025

Взамен инв.N

Подпись и дата

Инв.N подл.

Позиция	Наименование и техническая характеристика	Тип, марка, обозначение документа, опросного листа	Код продукции	Поставщик	Единица измере-ния	Кол.	Масса 1 ед., кг	Примечание
	Комплекс средств диспетчеризации:							
1-А1	Блок абонентский для лифта серии УЛ с платой ПУ-3 с источником	БА ПДЖИ.421453.007-05			шт.	1		или аналог
	бесперебойного питания (встроенная аккумуляторная батарея U=12В	СКИО "Беллифт"						
	емкостью 1,2 А*ч), обеспечивающим нормальную работу устройства							
	в течении 1-ого часа, совместимый с системой СКИО "Беллифт"							
КЕ	Концентратор ETHERNET с встроенным источником бесперебойного	ПДЖИ.421453.005			шт.	1		аналог
	питания U=13,6В							
	Электроаппаратура							
1-SQ	Извещатель магнитоконтактный	MPS-20			шт.	1		аналог
ИБП1	Источник бесперебойного питания U=13,6В, I=2А	"Резерв" 12/2			шт.	1		аналог
	Аккумулятор 12В, 7А*Ч				шт.	1		
	Кабели и провода							
	Провод монтажный с медной однопроволочной жилой, ~ 600В,	НВ4 0.35			м	50		
	изоляция ПВХ.	ГОСТ 17515-72						
	Провод с двумя медными однопроволочными жилами с диаметром 0.4 мм	ТРВ 2х0.4			м	8		
	для абонентской телефонной сети	ТУ BY 500017371.047-2008						
	Провод с изоляцией ПВХ желто-зеленого цвета, 450 В	ПВ1 4.0			м	5		
		ГОСТ 31947-2012						
	Шнур армированный неразборный с вилкой ток 6А, U=250В, L-1.7м	ПВС-ВП 3х0,75-250-15-10			шт.	1		
		ГОСТ 28244-96						

1 Тип оборудования, материалов, электроустановочных изделий приведены для определения сметной стоимости строительства и будут уточнены после проведения процедуры закупок.

Взамен инв.N | Подпись и дата | Инв.N подл.

Изм.	Кол.	Лист	N док.	Подпись	Дата
1	1	-	б/н		10.2025

429-СС.СО

«Замена 1 пассажирского лифта в жилом доме N43 корп. 1 по ул. Я.Коласа в г. Минске»

Жилой дом

1.1 / Дополнение

Стадия	Лист	Листов
С	1	3

Разработал	Баруто		08.2025
Проверил	Баруто		08.2025
Н.контр.	Феклистова		08.2025

Спецификация оборудования, изделий и материалов

ЗАО "Гомельлифт"

Формат А3

Позиция	Наименование и техническая характеристика	Тип, марка, обозначение документа, опросного листа	Код продукции	Поставщик	Единица измере-ния	Кол.	Масса 1 ед., кг	Примечание
	Патч-корд медный RJ45-RJ45, кат.5е; L=1,0м				шт.	1		
	Монтажные изделия и материалы							
	Трубка поливинилхлоридная	ПВХ ТВ-40А 10			м	8		
		ГОСТ 19034-82						
	Коробка соединительная на 10 зажимов	КСП-10			шт.	1		аналог
	Универсальная ответвительная коробка	КО-4			шт.	1		аналог
	Коннектор	АР008(10)			шт.	1		аналог
								1.1 Дополнение

Изм.	Колич	Лист	Nдок	Подпись	Дата
1	1	–	б/н		10.2025

429-СС.СО

Лист 2

Взам. инвN | Подпись и дата | Инв.N подл.

Формат А3

Поз.	Наименование и техническая характеристика	Тип, марка, обозначение документа, опросного листа	Код продукции	Поставщик	Ед. измерения	Кол.	Масса 1 ед., кг	Примечание
	Модернизация							
	Подключение видеокамеры к видеорегистратору							
1-А5	Видеорегистратор HVR, 4 аналоговых, HD-SDI, HD-CVI, HD-TVI, AHD,	Dahua DHI-XVR5104HE-X1			шт.	1		аналог
	6 IP, 1 HDD, запись 1920x1080(1080), сжатие H.264., 3 тревожных выхода							
	Жесткий диск 3.5", SATA 6,0 (Gbps), 5400 об/мин, буфер 64 МБ	WD Purple 1TB [WD10PURZ]			шт.	1		аналог
1-ИБП2	Источник бесперебойного питания 12V I=4A	ББП40			шт.	1		аналог
	Аккумулятор 12В, 7А*Ч				шт.	1		
	Шнур армированный неразборный с вилкой ток 6А, U=250В, L-1.7м	ПВС-ВП 3х0,75-250-15-10			шт.	1		
		ГОСТ 28244-96						
	Модуль видео	ПДЖИ 426439.015			шт.	1		аналог
	Разъем D-SUB DB-9F				шт.	1		
	Корпус разъема D-SUB DP-9C				шт.	1		
	Кабель с медными жилами парной скрутки высокочастотный, с изо-	UTP4-Cat5e			м	5		аналог
	ляцией из компаунда, с числом пар-2, сечением 0,52, (U/UTP, cat5e)							
	Патч-корд UTP cat.5e, с заливн. колпачками, 0.5м				шт.	1		
	Подвеска мебельная L-75				шт.	2		
	Провод монтажный с медной однопроволочной жилой, ~ 600В,	НВ4 0.35			м	14		
	изоляция ПВХ	ГОСТ 17515-72						
	Трубка поливинилхлоридная	ПВХ ТВ-40А 10			м	3		
		ГОСТ 19034-82						
	Коннектор	Rj-45			шт.	2		аналог
	Розетка настенная 1 порт RJ45 cat.5e				шт.	1		
	Коннектор	AP008(10)			шт.	1		аналог
								1.1 Дополнение

Взам. инв№ | Подпись и дата | Инв.N подл.

Изм.	Колич	Лист	Nдок.	Подпись	Дата	429-СС.СО	Лист 3

Формат А3

Наименование работ	Кол.	Оборудование и материалы подлежащие повторному использованию, металлолом	Кол. кг	Примечание
Демонтаж				
Блок лифтовой КДК, шт.	1	Передача балансодержателю		
Коробка соединительная КС–20, шт.	1	Лом		
Провод НВ4 0.35, м	5	Лом		

Взамен инв.N

Подпись и дата

Инв.N подл.

Изм.	Кол.	Лист	N док.	Подпись	Дата
1	1	–	б/н		10.2025

429–СС.ОР

«Замена 1 пассажирского лифта в жилом доме N43 корп. 1 по ул. Я.Коласа в г. Минске»

Жилой дом

1.1 Дополнение

Стадия	Лист	Листов
С		1

Разработал	Баруто	08.2025
Проверил	Баруто	08.2025
Н.контр.	Феклистова	08.2025

Ведомость обьемов работ

ЗАО "Гомельлифт"

Формат А4